TechBook

in.temp

Una nueva forma de regular el agua de su spa

Únicamente para el mercado de EE. UU.

Conecte y comience

Benefíciese ahorrando energía

Flexibilidad total incluso para enfriar agua

GECKO®

Tabla de contenido

Instrucciones de seguridad 2
Advertencias 3
Introducción 5
Información general 7
- Descripción del in.temp 7
- Dimensiones del in.temp 7
- Contenido – Modelo USA 8
- Kit de accesorios (Incluidos en la caja) 8
- Vista detallada 9
Conexiones 10
Instalación 12
Modos de operación 15
Mantenimiento 16
Pasos para invernar su in.temp 17
Teclados compatibles 18
Solución de problemas 19
Especificaciones 20

PRECAUCIÓN
RIESGO DE CHOQUE ELÉCTRICO NO ABRIR

PRECAUCIÓN: PARA REDUCIR EL RIESGO DE DESCARGA ELÉCTRICA, NO DESMONTE LA UNIDAD. NO HAY PIEZAS DE USO PARA EL USUARIO EN EL INTERIOR. DIRÍJASE AL SERVICIO DEL PERSONAL CALIFICADO PARA LA REPARACIÓN.

El símbolo de un rayo dentro de un triángulo equilátero alerta al usuario la presencia de "voltaje peligroso" no aislados dentro del aparato con una alta magnitud para producir una descarga eléctrica para las personas.

El signo de exclamación dentro de un triángulo equilátero alerta al usuario la presencia de importantes instrucciones de operación y mantenimiento (servicio) en la documentación de servicio que acompaña a este aparato.

INSTRUCCIONES DE SEGURIDAD IMPORTANTES:

Por su seguridad, lea atentamente las siguientes instrucciones de seguridad importantes antes de conectar esta unidad a la fuente de alimentación principal. Permitiendo así obtener el mejor rendimiento y prolongación de vida de su unidad.

*LEA ESTAS INSTRUCCIONES.

* CONSERVE ESTAS INSTRUCCIONES.

* TENGA EN CUENTA TODAS LAS ADVERTENCIAS.

* SIGA TODAS LAS INSTRUCCIONES.

* LIMPIAR SOLO CON PAÑO SECO. TENGA CUIDADO CON LA APLICACIÓN DE ALGUNOS PRODUCTOS COMÚNMENTE UTILIZADOS CONTRA LA CORROSIÓN (PRODUCTOS DE LA FAMILIA WD-40), PODRÍAN DAÑAR LA TAPADERA, DEBIDO A UNA REACCIÓN QUÍMICA ENTRE ALGUNOS ACEITES INDUSTRIALES Y SU ENVASE PLÁSTICO. CUALQUIER OTRO MATERIAL QUE PUEDA ENTRAR EN CONTACTO CON LA CUBIERTA DEBE SER EVALUADO CUIDADOSAMENTE BAJO LAS CONDICIONES DE USO FINAL PARA COMPATIBILIDAD.

* NO INSTALE EL APARATO CERCA DE FUENTES DE CALOR.

* SOLO UTILICE ACCESORIOS ESPECIFICADOS POR EL FABRICANTE.

* CONSULTE TODO LO RELACIONADO AL MANTENIMIENTO CON UN PROFESIONAL CALIFICADO. ES NECESARIO CONSULTAR CUANDO LA UNIDAD ESTA AVERIADA, COMO POR EJEMPLO: EL CABLE DE ALIMENTACIÓN O EL ENCHUFE NO FUNCIONAN, SI HAY AGUA INFILTRADA O UN OBJETO EXTRAÑO SE ENCUENTRA DENTRO DE LA UNIDAD, SI FUE EXPUESTO A LA LLUVIA O A LA HUMEDAD, SI LA UNIDAD NO FUNCIONA COMO LO HACE NORMALMENTE O SI HUBO UN GOLPE.

Gecko®, y sus logos respectivos son marcas presentadas por Gecko Alliance Group.
in.temp™, in.ye™, in.yt™, in.yj™ y sus logos respectivos son marcas de comercio de Gecko Alliance Group.

Los otros nombres de productos o compañías a los que se puede hacer referencia en esta publicación son nombres comerciales, marcas comerciales o marcas registradas de sus respectivos propietarios.

ADVERTENCIAS:

Antes de instalar o conectar la unidad, leer lo siguiente.

* NO DESMONTE NI ALTERE LA UNIDAD

* NO USE ESPUMA PARA AISLAR LA UNIDAD

* APAGUE LA UNIDAD ANTES DE MODIFICAR LAS CONEXIONES DE LOS CABLES DE ESTA UNIDAD.

* APAGUE LA UNIDAD ANTES DE REALIZAR SERVICIOS DE LIMPIEZA.

* LA UNIDAD (O EL PRODUCTO) DEBERÁ SER ELIMINADO POR SEPARADO EN CONFORMIDAD A LA LEGISLACIÓN LOCAL EN VIGOR PARA LA ELIMINACIÓN DE DESECHOS.

* NO REPARE USTED MISMO ESTE PRODUCTO.

in.temp

Una nueva forma de regular el agua de su spa

La nueva solución de Gecko en cuestión de bomba de calor. ¡Usar nuestro in.temp nunca ha sido tan fácil! ¡Simplemente conéctelo a un control de la serie Y que lo admita y listo! Detección automática, gestión inteligente de la energía y sin necesidad de un circuito de alimentación adicional, el in.temp se alimenta directamente desde el control del spa.

¿Está buscando la forma más eficiente de calentar agua? ¡Nuestro in.temp es la solución perfecta! Las bombas de calor de aire le permitirán ahorrar hasta un 75% en el consumo de energía en comparación con elementos eléctricos. La cereza del pastel: in.temp de Gecko también utiliza un refrigerante ecológico.

El in.temp, cuenta con sus seis modos de funcionamiento para que elija el que más le convenga dependiendo de su clima. Los modos inteligentes le permiten aprovechar al máximo su in.temp para optimizar sus ahorros.

Introducción

Este documento

Este documento incluye la información necesaria para instalar y mantener de manera segura su in.temp.
Lea atentamente este manual antes de utilizar la unidad.

El in.temp

El in.temp es una de las formas más económicas de calentar su spa de manera eficiente. Utilizando la energía renovable gratuita del aire, es de 4 a 5 veces más eficiente que la calefacción tradicional. In.temp brinda comodidad a un alto nivel para que pueda disfrutar de su spa no solo en verano, sino también en primavera, otoño e incluso invierno.

Amigable con el medio ambiente

El in.temp utiliza un refrigerante que no daña la capa de ozono y reduce drásticamente las emisiones de carbono.

Intercambiador de calor de titanio

El intercambiador de calor de titanio avanzado garantiza una vida útil más larga, libre de corrosión. Se puede utilizar con todo tipo de tratamiento de agua, incluidos cloro, yodo, bromo y agua salada.

Funciones múltiples

- Funciones de refrigeración y calefacción disponibles
- Operación automática, reinicio automático, descongelación automática
- No se requiere asistencia humana
- Amplio rango de trabajo ambiental: -5 °C a 43 °C

Operación confiable

El in.temp tiene varias funciones de seguridad integradas, que incluyen protección contra flujo de agua insuficiente, protección contra presión alta/baja, protección contra sobrecarga y protección contra compresor.

Auto diagnóstico

Cuando hay un mal funcionamiento, el in.temp realizará un autodiagnóstico mostrando un código de error en el teclado del spa. Para identificar el problema, consulte la página de CÓDIGOS DE ERROR en este manual.

Descripción del in.temp

Modelo	Parte #
IN.TEMP-H5.0	0615-807000
IN.TEMP-H7.5	0615-807001

Dimensiones del in.temp

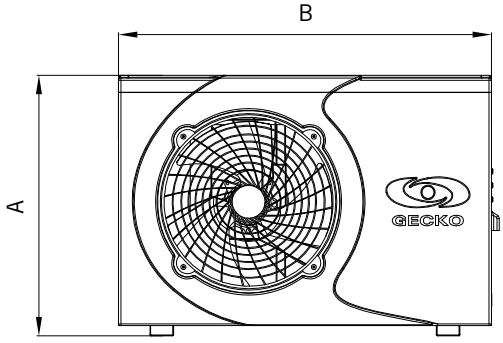

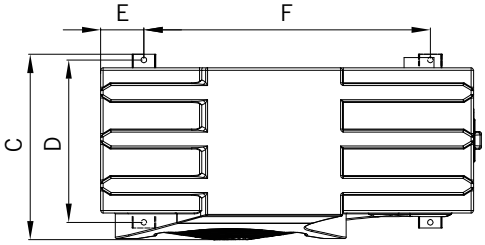

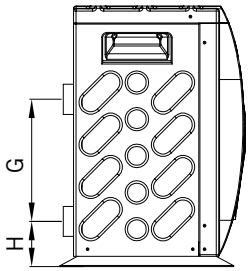

	Gecko-5kW	Gecko-7.5kW
A	555 mm (21,85 in)	661 mm (26,02 in)
B	794 mm (31,26 in)	902 mm (35,51 in)
C	395 mm (15,55 in)	423 mm (16,65 in)
D	346 mm (13,62 in)	356 mm (14,02 in)
E	92 mm (3,62 in)	141 mm (5,55 in)
F	610 mm (24,02 in)	620 mm (24,41 in)
G	260 mm (10,24 in)	370 mm (14,57 in)
H	96 mm (3,78 in)	96 mm (3,78 in)

Contenido – Modelo USA

in.temp
- Tarjeta de referencia rápida - 9919-101638
- Kit de accesorios que incluye pies de goma y accesorios para tuberías de 1,5 pulgadas
- 9920-401527 Cable de comunicación de la bomba de calor de 5 metros (16 pies) - preinstalado
- 9920-401532 Cable de alimentación de la bomba de calor n-a 14/3 AWG 5 metros (16 pies) - preinstalado

Opcional / se vende por separado
- 9920-401528 Cable de comunicación de la bomba de calor de 10 metros (33 pies)
- 9920-401531 Cable de alimentación de la bomba de calor n-a 14/3 AWG 10 metros (33 pies)
- 9920-201308 Opción para sistemas de control in.ye-V3 / ASSY PCB EXT-COM-RS485

Kit de accesorios (Incluidos en la caja)

Manguera de drenaje

Adaptador para manguera de drenaje

Patas de goma

Union de tuberias

1.5'' adaptador de tuberias

Vista detallada

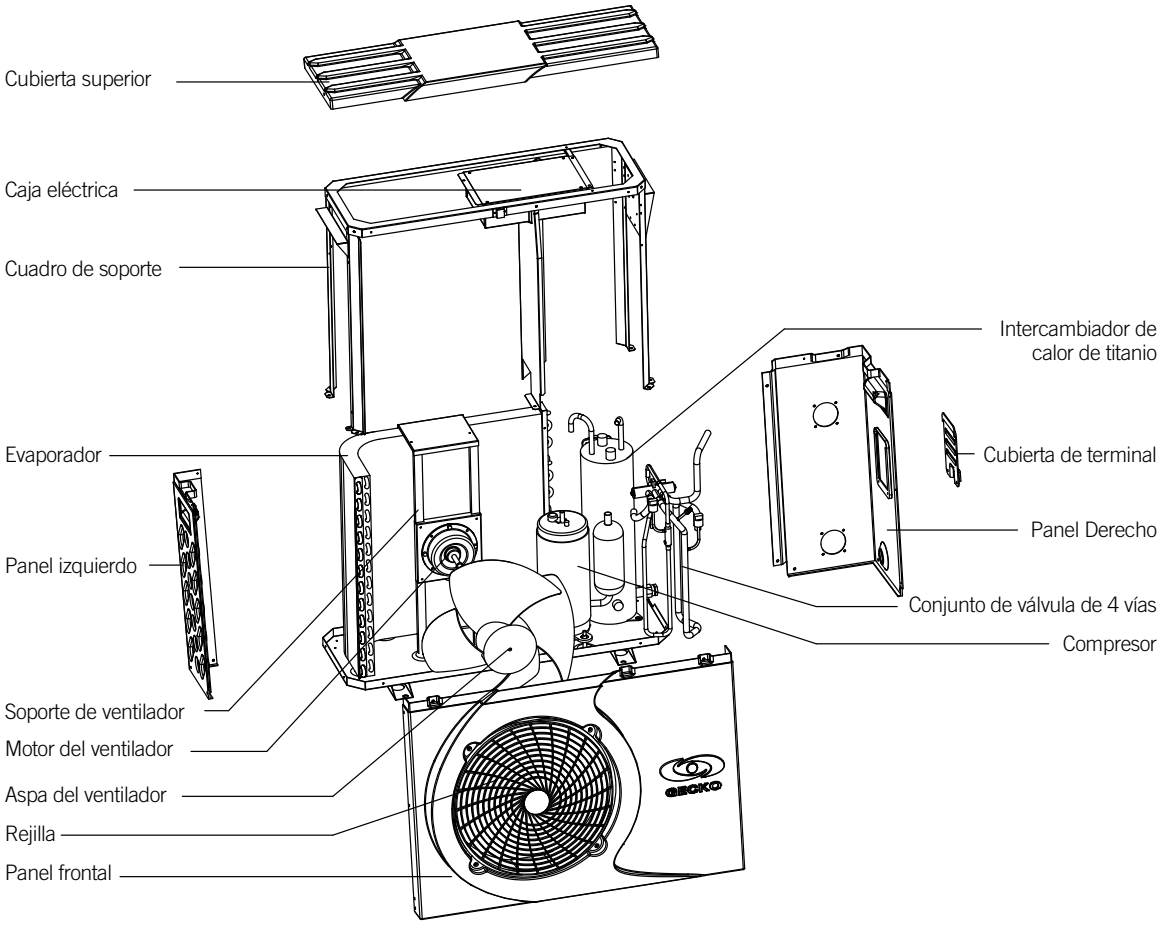

Conexiones

Desconecte la alimentación antes de conectar el in.temp al sistema de control del spa.

Conexión del sistema

El cable de comunicación proporcionado con la bomba de calor debe conectarse al puerto de comunicación RS485 del control del spa.

El cable de alimentación se conecta al control del spa mediante terminales de conexión rapida hembra de 6,35 mm (0,250''). Asegúrese de que todas las terminales hembra estén correcta y completamente asentadas en las terminales del circuito impreso para obtener las clasificaciones de corriente adecuadas.

La conexión debe realizarse de acuerdo con las siguientes tablas:

Sistema de control in.ye-v3

Modelo USA	
Negro	P49, P50 terminal (F1)
Blanco	Cualquier terminal línea 2 (L2)
Verde	Cualquier terminal baja (G)

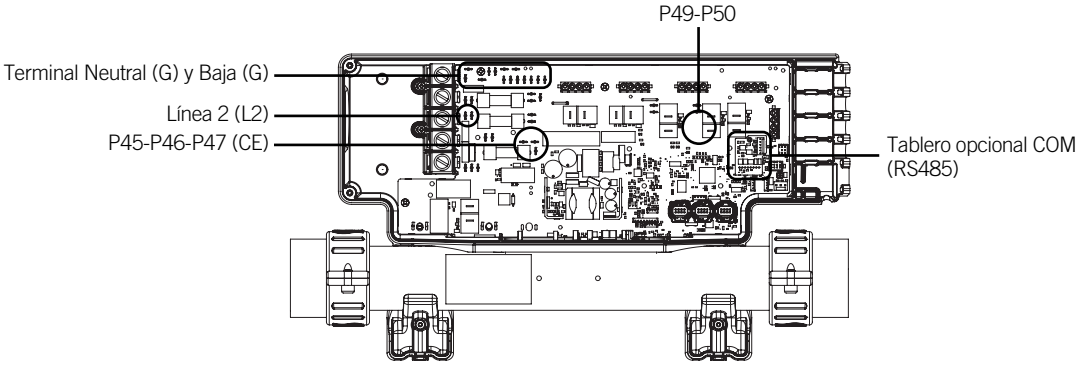

Sistema de control in.ye-V3

Sistema de control in.ye

Modelo USA	
Negro	Línea principal P31, P33, P36 terminal (F3)
Blanco	Cualquier terminal línea 2 (L2)
Verde	Cualquier terminal baja (G)

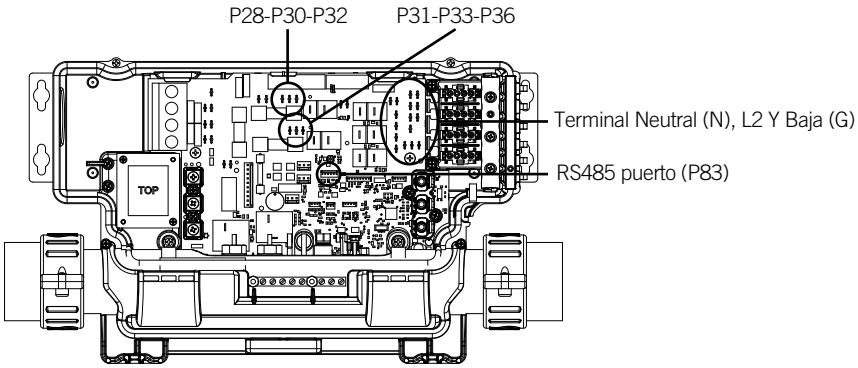

Sistema de control in.ye

Conexiones

Caja de terminales

La caja de terminales se encuentra detrás de la tapa de la caja y permite el acceso a las conexiones de comunicación y alimentación.

Señal	240 V ± 5%, 60 Hz			12V		RS-485	
ID de la terminal	L	N	⏚	+	-	B	A
Color del cable	Negro	Blanco	Verde	Rojo	Black	Verde	Blanco

Cable de energía (USA) Cable de comunicación

Interruptor externo

El in.temp está diseñado para ser alimentado por el control del spa utilizando el cable de alimentación incluido, pero también puede ser alimentado por un interruptor externo.

Si se utiliza un interruptor externo para alimentar el in.temp, asegúrese de que el cable utilizado cumpla con todas las reglamentaciones locales.

Para evitar el desprendimiento innecesario de accesorios cuando el control del spa no alimenta el in.temp o una bomba de calor diferente, establezca la corriente de la bomba de calor en cero (0) a través de la interfaz de usuario de su spa.

PRECAUCIÓN

No instale la unidad en un lugar donde pueda ocurrir una fuga de gas inflamable.

Todas las conexiones de plomería deben realizarse de acuerdo con las instrucciones de este manual.
El no hacerlo podría resultar en daños por agua a la propiedad.

Evite el contacto con el ventilador cuando la unidad esté funcionando, ya que podría causar lesiones graves.

Asegúrese de que el cable de alimentación del in.temp esté correctamente conectado.

Ubicar el in.temp

El in.temp NO debe instalarse en un lugar hermético o en un espacio confinado, como un sótano o un garaje. El in.temp requiere una buena ventilación de aire. Descargará aire frío cuando esté calentando y aire caliente cuando esté enfriando, y su eficiencia depende de su capacidad para extraer aire a temperatura ambiente normal y descargar el aire frío o caliente lejos de la unidad. Se recomienda instalar el in.temp lejos de cualquier otro electrodoméstico, para evitar la posibilidad de interferencia electromagnética. Consulte la sección "Requisitos de espacio" de este manual.

La unidad debe ubicarse sobre una superficie sólida y plana con una ligera pendiente hacia atrás. Para un rendimiento óptimo, asegúrese de que haya 3 metros (9 pies) de flujo de aire libre hacia el panel de descarga y 1 metro (3 pies) hacia el panel de entrada, así como flujo de aire libre hacia todos los lados de la unidad. Garantice un acceso adecuado para fines de mantenimiento.

En climas fríos, el in.temp debe instalarse más arriba que el nivel más alto de nieve y al menos 46 cm (18'') sobre el nivel del suelo en un marco de metal abierto para evitar la acumulación de hielo en la base de la unidad causada por la condensación. Su especialista en in.temp puede recomendarle un marco especial a prueba de oxidación. Consulte también las recomendaciones en la sección "Condensación" más adelante.

Requerimientos de espacio

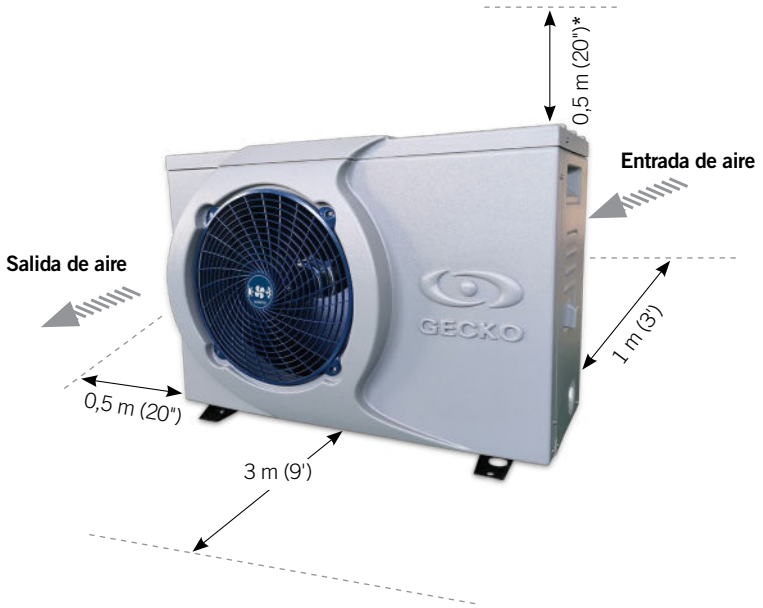

** El espacio libre superior es solo una recomendación para facilitar el servicio.*

Instalación

Precauciones

- Evite ubicar la unidad cerca de dormitorios u otras áreas sensibles al ruido.
- Evite una ubicación que pueda generar vibraciones (p. ej., asegurado a una pared sólida).
- El ventilador no debe soplar hacia ventanas, paredes o espacios susceptibles de ser habitados por personas o animales.
- No instale donde la temperatura interior pueda estar expuesta a aire contaminado, polvo o escombros, etc.
- Evite dirigir la salida del ventilador en contra de las direcciones dominantes del viento.
- Proteja la bomba de calor de posibles caídas de nieve.
- Minimice la exposición a las condiciones ambientales tanto como sea posible y nunca bloquee el flujo de aire.
- Aísle la tubería de agua externa entre el spa y el in.temp con espuma aislante.
- Instale las válvulas dentro de la falda del spa para permitir la preparación para el invierno.

Asegurando el in.temp

El in.temp debe fijarse de forma segura. Los cuatro soportes de goma ya incluidos deben instalarse para absorber las vibraciones de alta frecuencia.

Tubería

Se debe instalar un bypass, que consta de tres válvulas, para ajustar el flujo de agua a la temperatura de entrada y para aislar el aparato con fines de mantenimiento. Para un flujo más estable en el intercambiador de calor, se recomienda instalar el in.temp en el lado de presión de la bomba principal. Si su instalación está equipada con un sistema de tratamiento de agua (cloro, bromo, sal, etc.), la válvula de desviación debe instalarse antes del tratamiento de agua, con una válvula de retención entre la desviación y el sistema de tratamiento de agua.

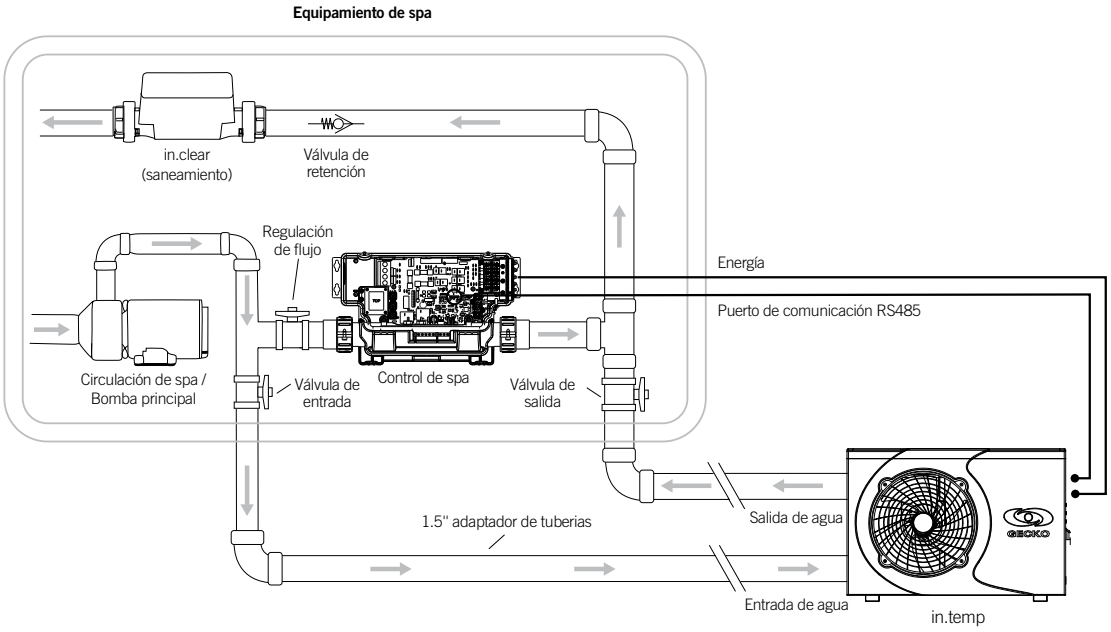

Para limitar la pérdida de calor por las tuberías, se recomienda instalar la bomba de calor lo más cerca posible del spa. Se proporciona un cable de 16 pies (5 m).

Ubicación de las válvulas

Si se encuentra en un país de clima frío y planea apagar el in.temp solo en la temporada de invierno, manteniendo su spa en funcionamiento, debe instalar todas las válvulas dentro de la falda del spa. Si las válvulas están afuera y no hay circulación de agua, el agua en las tuberías puede congelarse y romperlas.

Regulación de flujo

La válvula de regulación de flujo y las tuberías deben estar diseñadas para garantizar un flujo mínimo adecuado para ambos calentadores convencionales (18GPM) e in.temp (De 5 a 10 GPM).

Condensación

El aire aspirado en el in.temp se enfría fuertemente por el funcionamiento del in.temp para calentar el agua del spa, lo que puede causar condensación en las aletas del evaporador. La cantidad de agua puede llegar a varios litros por hora a una humedad relativa alta. Esto a veces se considera erróneamente como una fuga de agua. Dado que el agua generada por la condensación se evacuará por la parte inferior del in.temp, es mejor proporcionar una ligera pendiente hacia atrás al instalar el in.temp para permitir que esta agua fluya libremente hacia el suelo. También debe asegurarse de que esta evacuación de agua no afecte a ningún componente alrededor del in.temp, como el circuito eléctrico y materiales como la madera o el metal, que pueden debilitarse con el agua. Dicho esto, tenga en cuenta que el agua fluirá por debajo del in.temp en operación normal.

Modos de operación

El modo de operación se puede cambiar a través de la interfaz de usuario del spa.

Seis modos de funcionamiento diferentes están disponibles:
1) Calor Eco (EcoH)
2) Calor inteligente (HEAT)
3) Frío (COOL)
4) Eco Automático (AUTO)
5) Auto inteligente (SMRT)
6) Eléctrico (ELEC)

Calor Eco (EcoH)

En este modo, la temperatura de entrada se utiliza como única fuente de calefacción. El elemento calefactor se mantiene apagado y la in.temp no se usa para enfriar el agua en caso de que su temperatura suba por encima del punto de ajuste actual.

Calor inteligente (HEAT)

Este modo utiliza el in.temp como principal fuente de calor. El elemento calefactor se enciende solo si hay una gran diferencia de temperatura entre el agua y el punto de ajuste. El in.temp no se usa para enfriar el agua en este modo.

Frío (COOL)

Este modo usa el in.temp en el modo de enfriamiento solamente. El in.temp no se utiliza como fuente de calor y el elemento calefactor nunca se activa.

Eco Automático (AUTO)

Este modo toma la funcionalidad de los modos Calor eco y Frío y tiene la capacidad de seleccionar automáticamente el modo Caliente o Frío adecuado según la temperatura del agua. El elemento calefactor nunca se activa en este modo.

Auto inteligente (SMRT)

Este modo toma prestada la funcionalidad de los modos Calor inteligente y Frío y tiene la capacidad de seleccionar automáticamente el modo Caliente o Frio adecuado según la temperatura del agua. El elemento calefactor se activa solo si hay una gran diferencia de temperatura entre el agua y el punto de ajuste.

Eléctrico (ELEC)

Este modo mantiene la bomba de calor apagada y usa solo el elemento calefactor para regular la temperatura del agua.

Eficiencia del in.temp

El sistema monitorea constantemente la temperatura exterior y tan pronto como esta temperatura afecte la eficiencia del in.temp, el sistema omitirá el modo seleccionado y usará el calentador eléctrico para obtener una mejor eficiencia energética.

Protección contra congelamiento

En tiempo de frío, si resulta imposible que el in.temp mantenga la temperatura del agua por encima del punto de congelación, se requerirá la ayuda del elemento calefactor incluso si su uso está prohibido por el modo o las condiciones de funcionamiento.

En cualquier momento, si la temperatura del agua cae demasiado cerca del punto de congelación, el modo de funcionamiento se cambiará temporalmente a "Calor inteligente" y el sistema calentará hasta que se alcance el punto de ajuste mínimo permitido antes de volver a su modo de funcionamiento anterior y reanudar el funcionamiento normal.

Retardo en reinicio

En todas las circunstancias, cuando se apague el in.temp, tenga en cuenta que hay un tiempo de espera forzado de tres minutos antes de que el in.temp pueda volver a funcionar. Esto es así para evitar daños al equipo. Por ejemplo, si el modo de funcionamiento se ha cambiado de Frío a Caliente después de un aumento del punto de ajuste, se permitirá que la temperatura de entrada comience solo después de un retraso de tres minutos.

Mantenimiento

Para proteger la pintura, evite apoyarse o colocar objetos sobre la carcasa. La cubierta y los paneles se pueden limpiar con un paño húmedo y un limpiador doméstico. (Advertencia: nunca use agentes de limpieza que contengan arena, soda, ácido o cloruro, ya que pueden dañar las superficies).

Para evitar obstrucciones en el intercambiador de calor de titanio, asegúrese de que el sistema incorpore un equipo de tratamiento de filtración de agua. En caso de que ocurra un problema debido a la contaminación, el sistema debe limpiarse como se describe a continuación. (Advertencia: ¡las aletas del intercambiador de calor están afiladas!).

Limpieza del intercambiador de calor y las tuberías

La contaminación en las tuberías y el intercambiador de calor puede reducir el rendimiento del in.temp. Si este es el caso, un técnico debe limpiar el sistema de tuberías y el intercambiador de calor. Utilice únicamente agua potable a presión para la limpieza.

Limpieza del sistema de ventilación

El intercambiador de calor con aletas, el ventilador y la salida del condensador deben estar libres de obstrucciones (hojas, ramas, etc.) antes de cada nueva temporada de calefacción. Estos se pueden quitar manualmente usando aire comprimido o enjuagando con agua limpia. Puede ser necesario quitar primero la cubierta de la unidad y la rejilla de entrada de aire.

Advertencia: Antes de abrir la unidad, asegúrese de que todos los suministros eléctricos estén protegidos del acceso humano.

Para evitar que se dañen el evaporador y la bandeja del condensador, no utilice objetos duros o afilados para limpiarlos. En condiciones climáticas extremas (p. ej., acumulaciones de nieve), se puede formar hielo en las rejillas de entrada de aire y salida de aire de escape. Si esto sucede, se debe quitar el hielo en las inmediaciones de las rejillas de entrada y salida de aire para garantizar que se mantenga el flujo de aire mínimo.

Cierre en invierno

Para evitar daños por temperaturas bajas en la unidad cuando no esté en uso, se debe drenar toda el agua del in.temp. Si el in.temp no se puede preparar para el invierno, se debe considerar otra forma de protección contra posibles congelaciones.

Advertencia: La garantía no cubre los daños causados por medidas inadecuadas de protección contra congelaciones durante el invierno.

Pasos para invernar su in.temp

in.temp y clima helado

El in.temp está equipado con un algoritmo de seguridad para evitar la congelación en las tuberías y, en el peor de los casos, esto podría hacer que la bomba funcione con más frecuencia. El in.temp debe ser energéticamente eficiente incluso cuando se trata del primer clima helado, pero debe decidir de antemano cuándo prepararlo para la temporada de invierno.

Tenga en cuenta que, si hay una interrupción eléctrica durante el clima frío, la bomba ya no podrá funcionar para evitar que se congelen las tuberías. Las tuberías exteriores están directamente expuestas a temperaturas muy frías.

Cierre

INSTRUCCIONES DE SEGURIDAD IMPORTANTES:
LA PREPARACIÓN PARA EL INVIERNO PUEDE REQUERIR LA DESCONEXIÓN DE LOS CABLES EN EL CONTROL DEL SPA. ESTAS OPERACIONES DEBEN SER REALIZADAS POR PERSONAL DE SERVICIO CALIFICADO.

- Desconecte el interruptor principal del spa.
- Abra la puerta de control del spa y desconecte el cable de alimentación principal procedente del in.temp (ver en la página 9).
- Puede dejar el cable de comunicación conectado al conector P83.
- Ubique las válvulas de entrada y salida, de acuerdo con la figura de la página 11, y marque la posición de las válvulas para asegurarse de que se volverán a colocar en la misma posición cuando vuelva a iniciar el in.temp.
- Ahora, cierre completamente las válvulas de entrada y salida.
- Desconecte la entrada y la salida de la tubería de agua del in.temp.
- Retire el tapón de drenaje y asegúrese de que el intercambiador de calor drene.
- El in.temp debe soplarse con aire para asegurar que no quede agua adentro. Se debe colocar una línea de aire comprimida en la línea de salida de agua para soplar aire a través de la unidad.
- Vuelva a conectar sin apretar la conexión de plomería y el tapón de drenaje para permitir que el agua restante se drene, bloquee los insectos y la suciedad.
- Cubra el in.temp con una lona protectora para evitar que entre nieve y otros desechos en la rejilla del ventilador.
- Asegúrese de que todas las tuberías que van desde el in.temp hasta el spa se hayan vaciado de toda el agua.
- Finalmente, vuelva a conectar el disyuntor interruptor del spa. El control del spa ya no debería detectar el in.temp.

Apertura

INSTRUCCIONES DE SEGURIDAD IMPORTANTES:
EL ARRANQUE DE LA UNIDAD DESPUÉS DE UNA INVERNACION PUEDE REQUERIR CONEXIONES DE CABLES AL CONTROL DEL SPA, ESTAS OPERACIONES DEBEN SER REALIZADAS POR PERSONAL DE SERVICIO CALIFICADO.

- Desconecte el interruptor principal del spa.
- Inspeccione todas las tuberías conectadas entre el in.temp y el spa para encontrar cualquier daño. Si todo está bien, continúe con el siguiente paso.
- Apriete todas las conexiones de plomería que se aflojaron previamente en la preparación para el invierno y asegúrese de que el tapón de drenaje esté instalado correctamente.
- Ubique las válvulas de entrada y salida y llévelas de vuelta a la marca de apertura ya establecida en el procedimiento de preparación para el invierno.
- Abra la puerta de control del spa y conecte el cable de alimentación principal, procedente del in.temp, a la terminal de la derecha (ver en la página 9).
- El cable de comunicación RS485 ya debe estar conectado al control del spa. De lo contrario, consulte la página 9.
- Finalmente, vuelva a conectar el interruptor principal del spa. El control del spa debe encontrar in.temp al instante.

Teclados compatibles

Lista de teclados compatibles con in.temp

Para obtener más información sobre los teclados compatibles con su in.temp, consulte el Techbook correspondiente.

Teclado principal in.k330
Pantalla a color LCD, 5 teclas

Teclado principal in.k500
Pantalla a color LCD, 7 teclas

Teclado principal in.k800
Pantalla a color LCD, 10 teclas

Teclado principal in.k1001+
Pantalla a color tactil
LCD capacitiva

Teclado principal in.k1000+
Pantalla a color tactil
LCD capacitiva

El in.temp también es compatible con la aplicación móvil in.touch 2. Entonces, incluso si su spa no está equipado con ninguno de los teclados anteriores, aún puede controlar su in.temp a través de la aplicación móvil.

Códigos de error

Si se activa una protección o si se detecta un error en la bomba de calor, se informará un código de error en el teclado del spa. Si se detecta más de un error, solo se mostrará el error con la prioridad más alta.

Todos los códigos de error se enumeran a continuación en orden de prioridad.

Código de error	Descripción del error
HP99	Error de comunicación
HP05	Fallo del sensor de temperatura de la bobina
HP18	Fallo del sensor de temperatura de salida de agua
HP42	Alta presión en compresor de protección
HP46	Baja presión en compresor de protección
HP41	Protección del flujo de agua
HP01	Fallo del sensor de temperatura de escape del compresor
HP19	Fallo del sensor de temperatura de entrada de agua
HP09	Fallo de temperatura del gas de retorno del compresor
HP22	Fallo del sensor de temperatura ambiente
HP65	Protección de temperatura ambiente demasiado baja
HP55	Protección de diferencia de temperatura de entrada/salida de agua
HP51	Temperatura de escape del compresor de protección demasiado alta
HP63	Temperatura de salida del agua demasiado baja
HP56	Salida de agua demasiado fría para enfriar

Especificaciones

Calificaciones ambientales	
Temperatura de funcionamiento:	-5 °C (23 °F) to 43 °C (109 °F)
Resistencia al agua:	IPX4

Mecánica	Modelos USA	
Compresor:	Rotatorio (GMCC)	
Presión:	Min: 1,5 MPa (218 psi)	
	Max: 4,15 MPa (602 psi)	
	5kW	**7,5kW**
Refrigerante:	R410A/800g (28,2oz)	R410A/1100g (38,8oz)
Peso:		
Neto:	39 kg (86 lbs)	45 kg (99 lbs)
Bruto:	45 kg (99 lbs)	48 kg (106 lbs)
Tamaño de la caja de cartón:	793 x 360 x 555 mm	960 x 408 x 670 mm
	31,2 x 14,2 x 21,9 in	37,8 x 16,1 x 26,4 in
Caudal mínimo:	1,14 M³/h (5 GPM)	1,14 M³/h (5 GPM)
Tasa de flujo de mejor eficiencia:	2,27 M³/h (10 GPM)	3,41 M³/h (15 GPM)
Detector de flujo:	Interruptor de flujo	
Ruido a 1 m:	51,5dB(A)	56,5dB(A)

Eléctrica	Modelos USA	
Suministro de entrada:	240 V ± 5%, 60 Hz	
	5kW	**7,5kW**
Potencia de entrada (máx.):	1,6 kW	2,3 kW
Corriente nominal[1]:	5,27 A	6,32 A
Corriente máxima[1]:	7,5 A	9,6 A
Suministro de comunicación:	10-12 Vdc, 80mA	

Rendimientos	Modelos USA	
	5kW	**7,5kW**
Capacidad de calefacción[2]:	5,34 kW	7,6 kW
Entrada de alimentación:	1,14 kW	1,36 kW
COP:	4,7	5,69
Capacidad de calefacción[3]:	4,06 kW	5,92 kW
Entrada de alimentación:	1,08 kW	1,36 kW
COP:	3,76	4,36
Capacidad de enfriamiento[4]:	3,73 kW	6,16 kW
Entrada de alimentación:	1,37 kW	1,72 kW
EER:	2,7	3,58

Compatibilidad

- in.temp es compatible con todas las versiones in.ye e in.yt equipadas con una interfaz RS-485. Si su spa está equipado con un in.ye-V3, hay una tablero complementario que se puede instalar para agregar soporte con el in.temp. Consulte el libro técnico de in.ye-V3.
- in.temp requiere software core 61 revisión 54 o superior para funcionar.

[1] El calibre de los cables y el tamaño del interruptor deben dimensionarse de acuerdo con la clasificación de corriente máxima.
[2] Basado en las siguientes condiciones de funcionamiento: 24 °C (75 °F) Aire ambiente, 26 °C (79 °F) Entrada de agua.
[3] Basado en las siguientes condiciones de funcionamiento: 15 °C (59 °F) Aire ambiente, 26 °C (79 °F) Entrada de agua.
[4] Basado en las siguientes condiciones de funcionamiento: 35 °C (95 °F) Aire ambiente, 29 °C (84 °F) Entrada de agua.

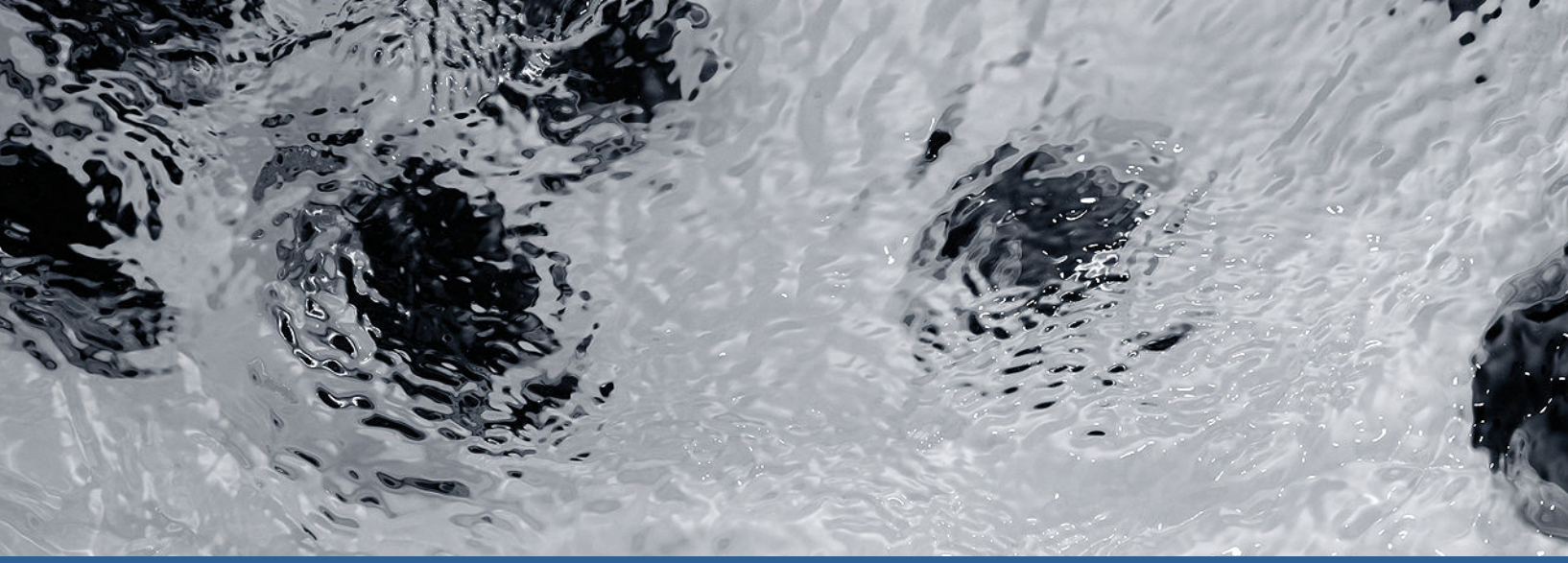

9919-101816-A
Rev. 04-2023

© Groupe Gecko Alliance inc., 2023
Todas las marcas comerciales registradas
son propiedad de sus respectivos dueños.

Gecko Alliance
450 des Canetons, Québec (Qc), G2E 5W6 Canada, 1.800.78.GECKO
www.geckoalliance.com

Impreso en Canadá