TechBook

La serie Y

Optimice la experiencia spa de sus clientes

Adaptable y universal

Potencia instantánea

Sistemas evolutivos

GECKO®

Índice

Advertencias 2

Introducción 3

Características 4

Descripción general

- Descripción del in.ye 5
- Dimensiones del in.ye 5
- Descripción del in.yt 6
- Dimensiones del in.yt 6

Instalación

- Procedimiento de instalación en suelo con placa guía optativa 7
- Procedimiento para la instalación en suelo sin placa guía 7
- Procedimiento para la instalación en pared con soportes de montaje de pared opcionales 8
- Instalación del teclado 8

Conexiones

- Cómo conectar el teclado principal 9
- Conexiones del calentador heat.wav 10
- Conexiones de accesorios de alto voltaje: Todos los modelos 11
- Conexiones de accesorios de alto voltaje: in.ye, Modelo norteamericano 11
- Conexiones de accesorios de alto voltaje: in.yt, Modelo norteamericano 12
- Conexiones de accesorios de alto voltaje: in.ye, Modelo Europeo 13
- Conexiones de accesorios de alto voltaje: in.yt, Modelo Europeo 14
- Conectores de salida AMP y accesorios típicos 15
- Terminar la instalación 17

Cableado

- Clavijas AMP y cajas 18

Cableado eléctrico

- Cableado eléctrico: todos los modelos 19
- Cableado eléctrico: Modelos in.ye e in.yt norteamericanos 20
- Cableado eléctrico: Modelos in.ye europeos 21
- Cableado eléctrico: Modelos in.yt europeos 22

Encendido del control 23

Teclados compatibles 24

Solución de problemas 25

Especificaciones 26

ADVERTENCIAS:

Antes de instalar o conectar la unidad, lea por favor lo siguiente.

* PARA UNIDADES QUE SE UTILIZARÁN EN ENTORNOS DIFERENTES A HOGARES UNIFAMILIARES, DEBE INCORPORARSE UN INTERRUPTOR DE EMERGENCIA CLARAMENTE SEÑALIZADO COMO PARTE DE LA INSTALACIÓN. EL INTERRUPTOR DEBE SER FÁCILMENTE ACCESIBLE A LOS OCUPANTES Y DEBERÁ SER INSTALADO AL MENOS A 5' (1,52 M) DE LA UNIDAD, ADYACENTE A ELLA Y A LA VISTA DESDE LA MISMA.

* CUALQUIER CABLE DAÑADO DEBE SER INMEDIATAMENTE REEMPLAZADO. ESTE TRABAJO DEBE SER REALIZADO POR PERSONAL CALIFICADO.

* DESCONECTE EL SUMINISTRO DE ENERGÍA DE LA UNIDAD ANTES DE DAR MANTENIMIENTO O MODIFICAR CUALQUIER CONEXIÓN ENTRE LOS CABLES DE ESTA UNIDAD.

* PARA EVITAR EL RIESGO DE DESCARGAS ELÉCTRICAS Y/O LOS DAÑOS OCASIONADOS POR EL AGUA A ESTE CONTROL, TODOS LOS BUJES DE LOS CONDUCTOS QUE NO SE UTILIZAN DEBEN TAPARSE CON LAS BOQUILLAS ROSCADAS QUE LOS ACOMPAÑAN.

* ESTE INSTRUMENTO DE CONTROL NO DEBE INSTALARSE CERCA DE MATERIALES ALTAMENTE INFLAMABLES.

* UNA TENSIÓN DE ALIMENTACIÓN DEMASIADO BAJA O UN CABLEADO INADECUADO PUEDEN DAÑAR ESTE SISTEMA DE CONTROL. LEA Y SIGA TODAS LAS INSTRUCCIONES RELATIVAS AL CABLEADO AL MOMENTO DE CONECTAR EL SUMINISTRO DE ELECTRICIDAD.

* ESTE SISTEMA NO CONTIENE PIEZAS QUE EL USUARIO PUEDA REPARAR. COMUNÍQUESE CON UN CENTRO DE SERVICIO AUTORIZADO PARA OBTENER ASISTENCIA.

* UN ELECTRICISTA CUALIFICADO DEBE ENCARGARSE DE REALIZAR TODAS LAS CONEXIONES, CONFORME A LO ESTABLECIDO EN EL CÓDIGO ELÉCTRICO NACIONAL Y EN CUALQUIER CÓDIGO ELÉCTRICO VIGENTE AL MOMENTO DE LA INSTALACIÓN EN TODO ESTADO, PROVINCIA O LOCALIDAD.

* EL PRODUCTO DEBE DESECHARSE POR SEPARADO CONFORME A LA LEGISLACIÓN LOCAL VIGENTE EN MATERIA DE DESECHO DE RESIDUOS.

* ESTA UNIDAD NO ESTÁ DISEÑADA PARA SER UTILIZADA POR PERSONAS (INCLUYENDO NIÑOS) CON REDUCIDAS CAPACIDADES FÍSICAS, SENSORIALES O MENTALES. TAMPOCO DEBEN USARLA AQUÉLLOS QUE CAREZCAN DE EXPERIENCIA Y CONOCIMIENTO, A MENOS DE QUE UNA PERSONA RESPONSABLE DE SU SEGURIDAD LES HAYA PROPORCIONADO LA INSTRUCCIÓN Y LA SUPERVISIÓN NECESARIA PARA SU EMPLEO.

* LA SUPERVISIÓN DE LOS NIÑOS ES REQUERIDA, CON EL FIN DE EVITAR QUE NO JUEGUEN CON ESTE APARATO.

* UN MECANISMO DE DESCONEXIÓN DEBE INCORPORARSE AL CABLEADO FIJO, TAL COMO SE ESTABLECE EN LAS NORMAS DE CABLEADO.

* ADVERTENCIA: CON EL FIN DE EVITAR LOS RIESGOS ASOCIADOS A LA RE-INICIALIZACIÓN POR EQUIVOCACIÓN DEL DISYUNTOR TÉRMICO, ESTE APARATO NO DEBE SER ALIMENTADO POR MEDIO DE UN DISPOSITIVO DE CONMUTACIÓN EXTERNO COMO UN TEMPORIZADOR O UN CIRCUITO QUE PRODUZCA CORTES Y/O RE-INICIALIZACIÓN DE TENSIÓN FRECUENTES DE PARTE DEL SERVICIO PÚBLICO DE ELECTRICIDAD.

* LAS PIEZAS QUE CONTIENEN COMPONENTES ELÉCTRICOS CONECTADOS A UN VOLTAJE ELÉCTRICO DEBEN ESTAR FUERA DEL ALCANCE DE LAS PERSONAS QUE SE ENCUENTRAN ADENTRO DE LA BAÑERA O SPA, EXCLUYENDO SOLO LAS PIEZAS CONECTADAS A UN VOLTAJE SEGURO QUE NO SOBREPASE 12V.

* LAS PIEZAS QUE COMPRENDE COMPONENTES ELÉCTRICOS, CON LA EXCEPCIÓN DE CONTROLES REMOTOS, DEBEN ESTAR COLOCADAS O SUJETADAS DE MANERA QUE NO PUEDAN CAER EN LA BAÑERA O EN EL SPA.

* LAS PIEZAS DEBEN ESTAR INSTALADAS EN LA ZONA APROPIADA Y DEBEN SER PREVISTAS DE UNA CONEXIÓN EQUIPOTENCIAL, CONFORME A LAS REGLAS DEL CABLEADO.

* EL DESPEJE Y LAS DISTANCIAS MÍNIMAS ENTRE LOS DIFERENTES COMPONENTES DEL APARATO Y LAS ESTRUCTURAS CIRCUNDANTES NO ESTÁN ESPECIFICADAS, PERO DEBEN SER SUFICIENTES PARA QUE LA TEMPERATURA AMBIENTE ALREDEDOR DEL SISTEMA DE CONTROL NO SOBREPASE 60 °C.

Aeware®, Gecko®, y sus respectivos logos son marcas registradas de Gecko Alliance Group.
in.ye™, in.yt™, in.keys™, in.touch™, in.k200™, in.k400™, in.k450™, in.k600™, K-19™, K-35™, K-8™, in.k1000™, in.k800™, in.k500™, in.k300™, in.flo™, in.put™, in.seal™, in.link™, in.t.cip™, in.stik™, heat.wav™, Y Series™ y sus respectivos logos son marcas comerciales del grupo Gecko Alliance.

Los otros nombres de productos o de compañías que pueden ser citadas en la presente publicación son nombres comerciales, marcas de comercio o marcas registradas por sus propietarios respectivos.

Serie Y

Optimice la experiencia spa de sus clientes

La Serie Y ofrece el tipo de sencillez que lo convierte en un genuino producto de alta categoría. Resulta la elección natural para las personas que desean una solución múltiaplicación fácil de comprender.

comprender. No tiene que preocuparse por las compatibilidades. Simplemente tendrá la agradable certeza de que cuando invierte en la Serie Y, todas las configuraciones de spa son compatibles.

Es más, tiene en cuenta asimismo futuras compatibilidades, de modo que pueda sentirse tranquilo sabiendo que puede disfrutar de su sistema del spa durante muchos años.

Características

La Serie Y cuenta con una amplia lista de características técnicas. Cada una de ellas brinda las soluciones más avanzadas disponibles a los propietarios de un spa equipado con la Serie Y:

in.seal
Protección estanca

El in.seal brinda un nivel extra de protección contra infiltraciones de agua. Los conectores y la caja eléctrica tienen un diseño estanco para que el agua no pueda entrar en contacto directo con los componentes eléctricos (IPX5).

in.flo
Protección contra fuegos secos

Un sistema de seguridad del calentador ubicado en el calentador heat.wav con protección contra fuegos secos completamente electrónica.

in.stik
Carga automatizada de software

El in.stik es una unidad de almacenamiento externo con un conector in.link muy similar a una unidad de almacenamiento externo por USB. Se conecta al sistema del spa y contiene datos para programar o configurar el sistema. El sistema ejecuta la carga de datos automáticamente.

in.t.cip
Algoritmo para la temperatura del agua

El In.t.cip es un algoritmo inteligente para actualizar la temperatura del agua que calcula el momento óptimo para arrancar las bombas y obtener las lecturas de la temperatura del agua. El In.t.cip reajusta de forma continua la hora de arranque del calentador.

in.touch
La relajación en sus manos

Todos los sistemas de la Serie Y son compatibles con la interfaz Wi-Fi del in.touch, lo que le permite utilizar su instrumento favorito de iOS para comunicarse con su spa.

in.link
Enchufes y conectores ingeniosos

La Serie Y es únicamente compatible con la familia de conectores in.link de bajo voltaje, tales como los utilizados por teclados y accesorios similares de bajo voltaje.

in.put
bloque terminal de entrada

El in.put™ ha sido diseñado para facilitar la inserción y conexión del alambrado (hasta #4 AWG). Las conexiones de entrada más ajustadas permiten reducir el calentamiento y a la vez aumentar la durabilidad de los componentes.

Descripción general

Descripción del in.ye

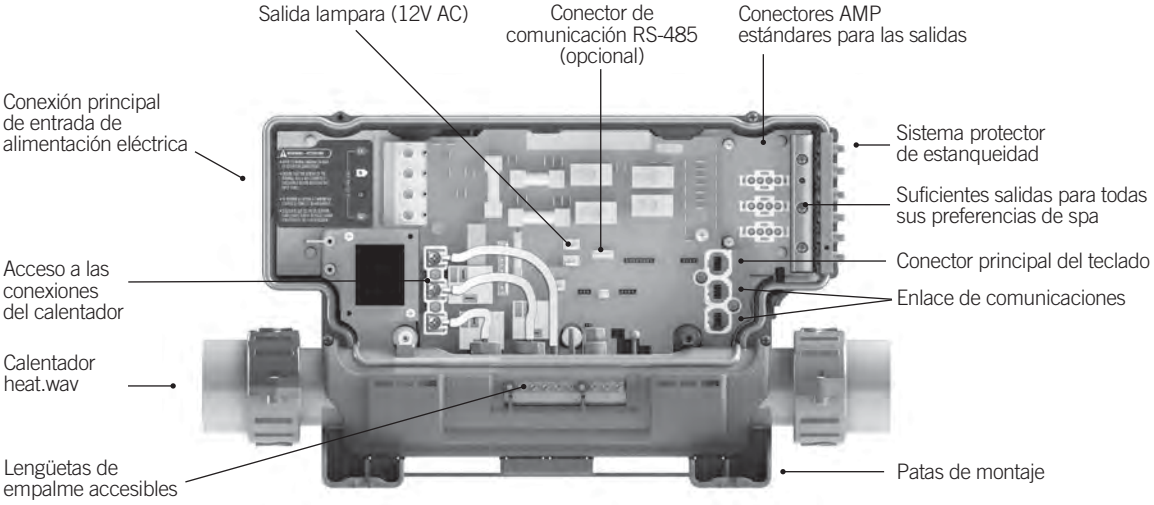

Dimensiones del in.ye

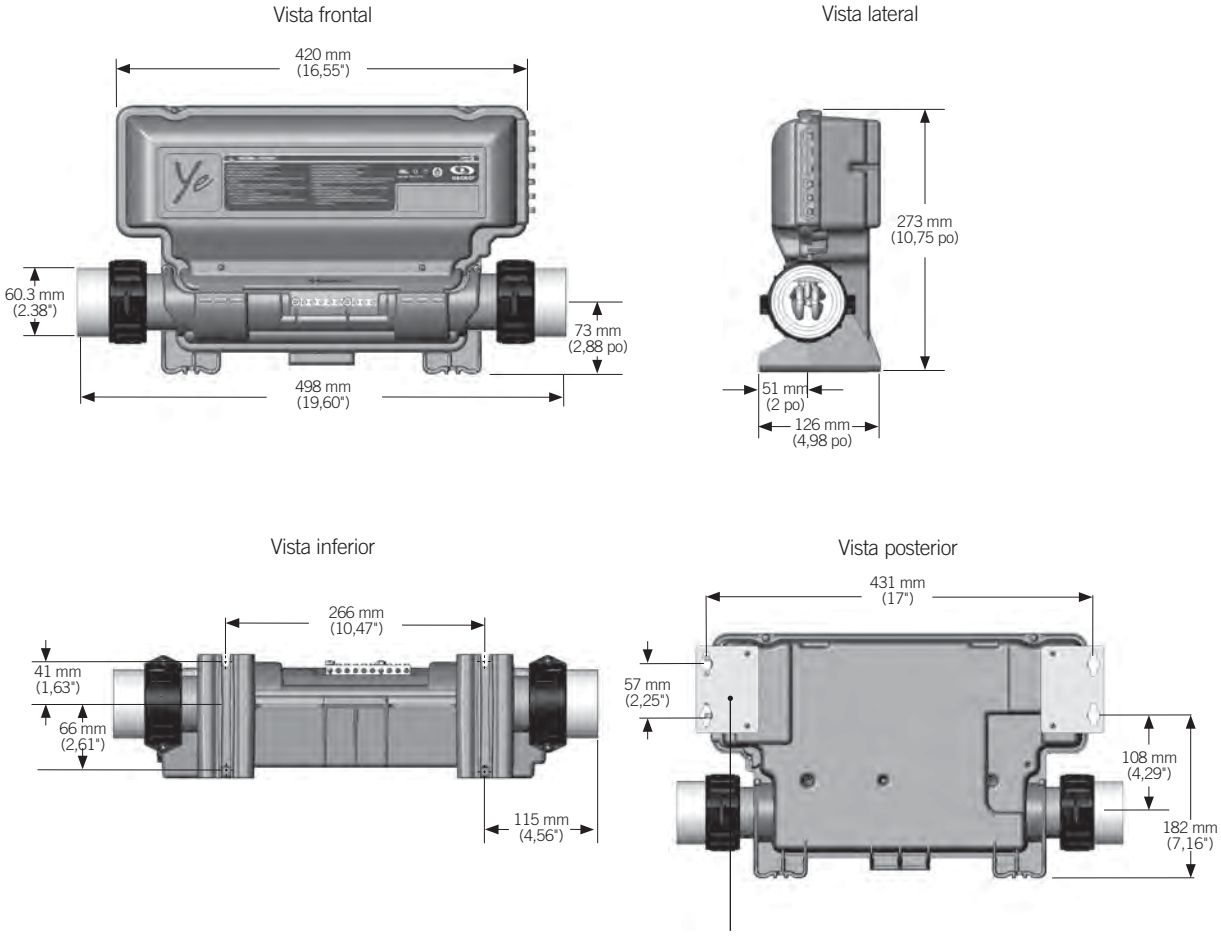

Nota: Se muestra la opción con soportes de montaje de pared optativos (consultar Instalación)

Descripción general

Descripción del in.yt

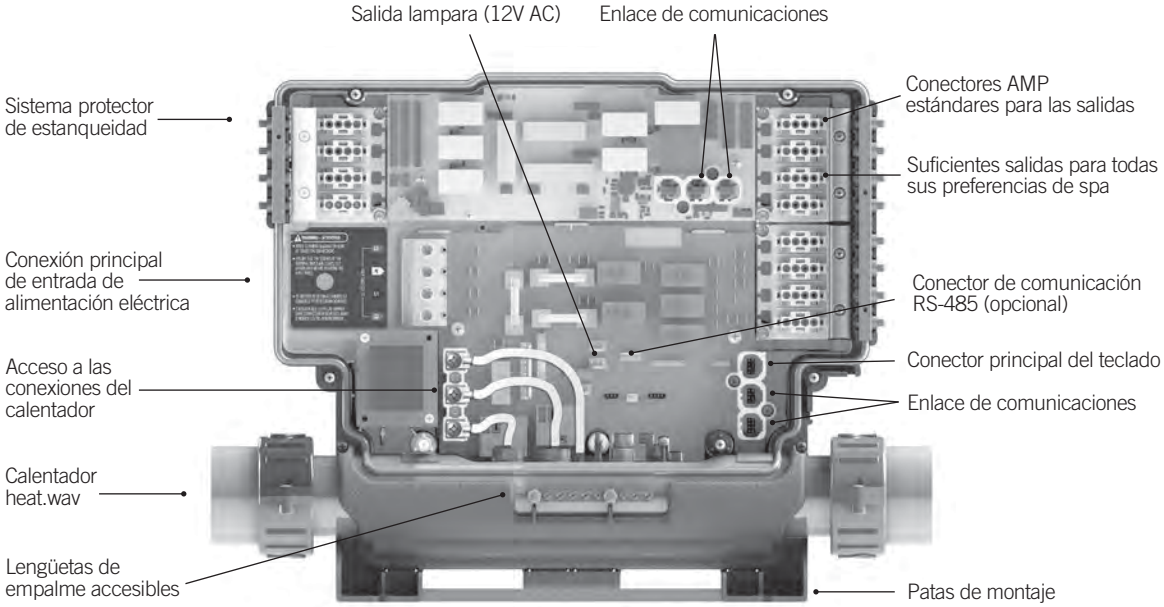

Dimensiones del in.yt

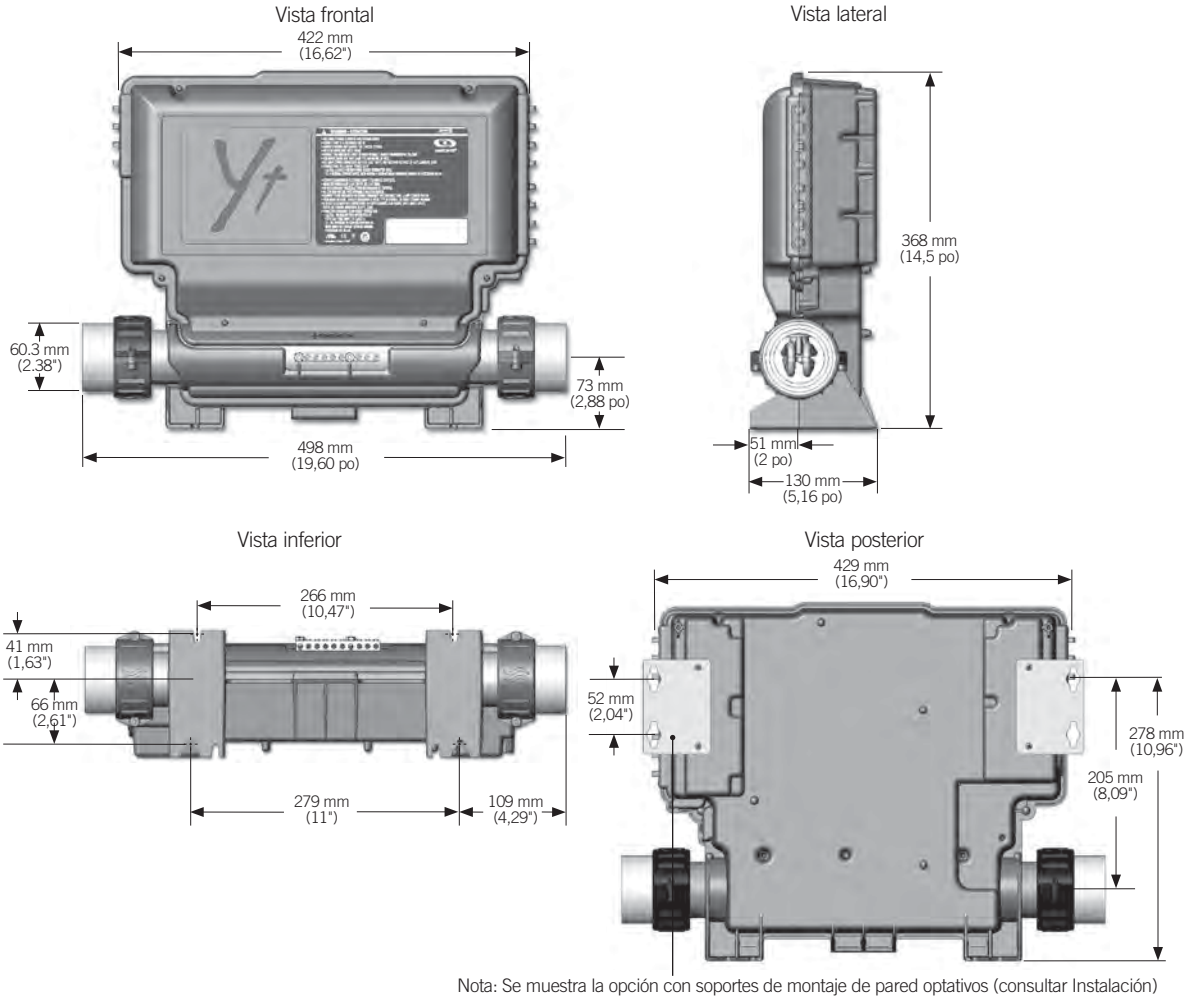

Nota: Se muestra la opción con soportes de montaje de pared optativos (consultar Instalación)

Instalación

IMPORTANTE, lea por favor lo siguiente antes de comenzar la instalación.
Tenga en cuenta que no deberían utilizarse tornillos de cabeza cónica, ya que pueden dañar el soporte de la caja eléctrica.

El elemento Heat.wav debe ser instalado en el circuito principal de la bomba de circulación(en el lado de succión o presión).

¡Advertencia!
Tenga cuidado con la aplicación de algunos productos habitualmente utilizados contra la corrosión (tales como la familia de productos WD-40), ya que podrían dañar la caja eléctrica, debido a una reacción química negativa entre algunos aceites industriales y su cobertura de plástico. Todo material que pudiera entrar en contacto con la caja debería ser evaluado cuidadosamente bajo condiciones de uso final para verificar su compatibilidad.

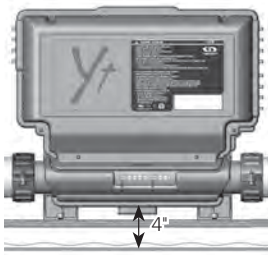

Nota: El sistema del spa debe instalarse al menos a 4" (100 mm) por encima del nivel de desbordado potencial. Si el suelo está al nivel del piso, debería elevarse el sistema al menos 4" (100 mm).

Procedimiento de instalación en suelo con placa guía optativa

Se recomienda el siguiente material:

4 tornillos # 10 con cabezal redondo, tipo lenteja o cilíndrico.

4 arandelas de 1/2" DE x 1/16" grosor (12 mm DE x 1,5 mm).

Placa guía

Números de pieza de:
9917-102148 (placa guía in.ye)
9917-100873 (placa guía in.yt)

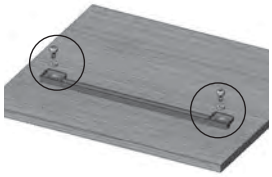

Seleccione la ubicación en el suelo para el sistema del spa y sujete firmemente la placa guía a la base de madera con 2 tornillos y 2 arandelas.

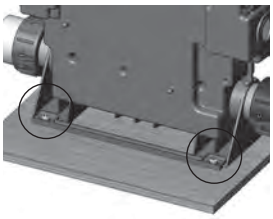

Deslice la parte posterior de las patas de la unidad en la placa guía. Debería deslizarse hasta su sitio con facilidad.

A continuación ajuste firmemente la unidad a la base de madera por medio de los otros 2 tornillos y las 2 arandelas para sujetar las patas delanteras.

Procedimiento para la instalación en suelo sin placa guía

Se recomienda el siguiente material:

4 tornillos # 10 con cabezal redondo, tipo lenteja o cilíndrico.

4 arandelas de 1/2" DE x 1/16" grosor (12 mm DE x 1,5 mm).

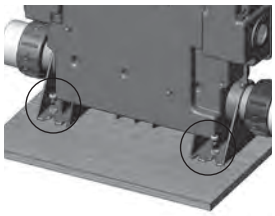

Seleccione la ubicación en el suelo para el sistema del spa y sujete firmemente la placa guía a la base de madera con 2 tornillos y 2 arandelas.

A continuación ajuste firmemente la unidad a la base de madera por medio de los otros 2 tornillos y las 2 arandelas para sujetar las patas delanteras.

Procedimiento para la instalación en pared con soportes de montaje de pared opcionales

Instale los soportes de montaje a ambos lados de la parte posterior de la unidad, utilizando los tornillos proporcionados con el soporte.

Rote los tornillos hasta un máximo de 13 pulg. libr. (1,49 N.m).

Se recomienda el siguiente material:

4 tornillos # 10 de la longitud adecuada con cabezal redondo, tipo lenteja o cilíndrico.

4 arandelas de 1/2” DE x 1/16” grosor (12 mm DE x 1,5 mm)

Utilice 2 travesaños estándar de 2" x 4" o 2" x 6", espaciados en centros de 17 pulgadas (431 mm) para fijar el sistema del spa.

Ajuste firmemente, una a una, las aberturas de montaje superiores a cada lado del sistema del spa con 2 tornillos y 2 arandelas.

Ajuste firmemente las aberturas de montaje inferiores a cada lado del sistema con los otros 2 tornillos y las 2 arandelas.

Las aberturas de montaje inferiores están a 2" (51 mm) por debajo de las aberturas superiores.

Número de pieza:
Juego de soportes murales de 100 piezas - 9920-101474 (con 200 tonillos para colocar las placas de fijación traseras del sistema de control).

Instalación del teclado

Para las instrucciones de instalación detalladas y una plantilla de perforación, referirse a la sección teclado compatible y seleccione su teclado para ser redireccionado hacia el manual correspondiente a su modelo de teclado.

Conexiones

Cómo conectar el teclado principal

Nota: Desconecte siempre la electricidad antes de conectar un accesorio al in.ye o in.yt.

Para conectar el teclado, retire la cubierta, y a continuación inserte el conector in.link en el conector de teclado adecuado (según se ve en la ilustración). Introduzca el cable a través de uno de los canales moldeados de descarga de tracción, situados en el lado inferior derecho del sistema del spa (según se ve en la ilustración). Rellene el espacio restante con las juntas de espuma incluidas. No olvide volver a colocar la cubierta y todos los tornillos (rote hasta un máx. de 8 pulg. libr. [0,9 N.m]).

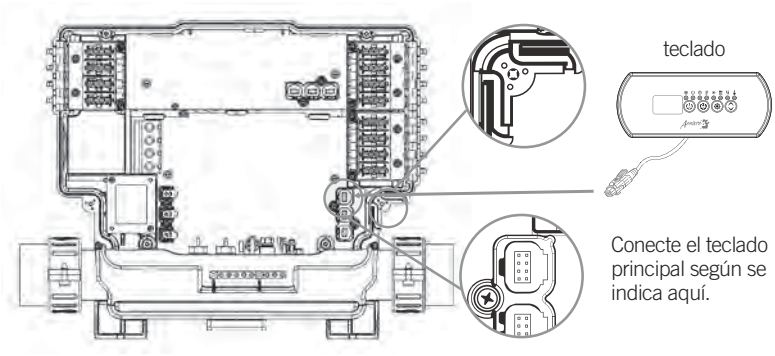

Conexiones del calentador heat.wav

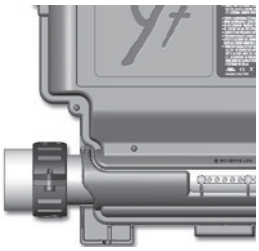

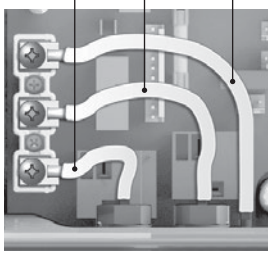

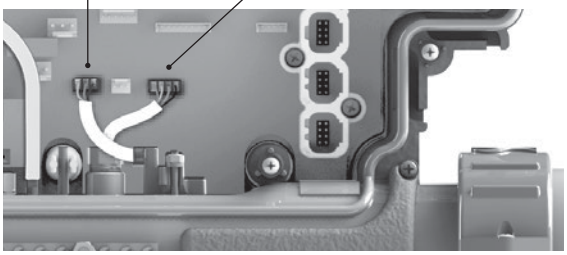

Todos los sistemas de la Serie Y incluyen un calentador heat.wav de alto rendimiento. El calentador no tiene un interruptor de presión, y cuenta con la protección del in.flo contra fuegos secos integrada.

El calentador heat.wav viene configurado de fábrica para 240 V / 4 kW, pero puede convertirse a 120 V / 1 kW dedicado simplemente añadiendo una conexión por cable (La conversión a 120 V está disponible únicamente en los modelos in.ye-3 de América del Norte).

El calentador heat.wav es igualmente disponible en la versión 240V / 5.5KW o 240V / 2KW.

Resumen de especificaciones de heat.wav:
- Compatible con 120 V o 240 V
- Elemento de calentador Incoloy®
- Protegido por un disyuntor externo (no protegido por fusible)*

Nota: los modelos europeos solo funcionan con una alimentación de 230-240 V y no están protegidos por fusible.

Números de pieza:
9917-101959 (cable para conversión)
9920-101449 (calentador heat.wav de 5.5 kW)

Todas las conexiones del calentador están accesibles cuando se retira la cubierta. Las conexiones incluyen la protección contra fuegos secos in.flo, conectores de límite superior/sonda de regulación, conexiones de electricidad y cables a tierra.

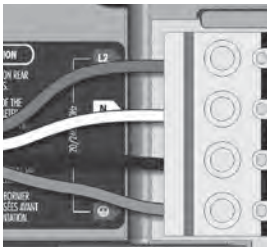

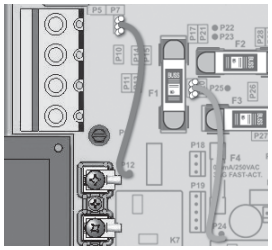

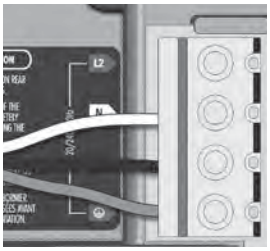

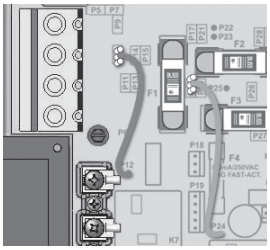

Conexiones los calentadores de 240 V (Instalaciones para América del Norte únicamente)

El cable MARRÓN debe estar conectado correcta y totalmente entre P12 y P9.

Para instalaciones de versiones anteriores de América del Norte, el cable AMARILLO debe estar P25 y P20. El cable NARANJA debe estar entre P24 y P16.

Conexiones los calentadores de 120 V

El cable MARRÓN debe estar conectado correcta y totalmente entre P12 y P10.

Nota: Para convertir el modelo a un sistema de 120 V, debe moverse el cable accesorio (común). Consulte el diagrama de cableado para obtener más detalles.

Conexiones

Conexiones de accesorios de alto voltaje: Todos los modelos

Los sistemas de spa de la Serie Y tienen dos opciones disponibles para conectar accesorios de alto voltaje: terminales de conexión rápida de 0.250”, O conectores AMP conformes a las normas de la industria.

Conexiones de accesorios de alto voltaje: in.ye, Modelo norteamericano

Para la conexión a las terminales de 0.250 in, los accesorios de alta tensión deben tener terminales hembra de conexión rápida, derechas y no aisladas para todos los tipos de conexión incluyendo la conexión a tierra. Los accesorios de 120V o 240V pueden ser conectados en las terminales correspondientes al circuito impreso del sistema de control in.ye.
El cuadro mostrado abajo indica las conexiones adecuadas. Por favor tome nota que los terminales hembra deben ser correctamente conectados a los conectores de la tarjeta del circuito impreso para que la corriente sea conforme a los valores nominales.

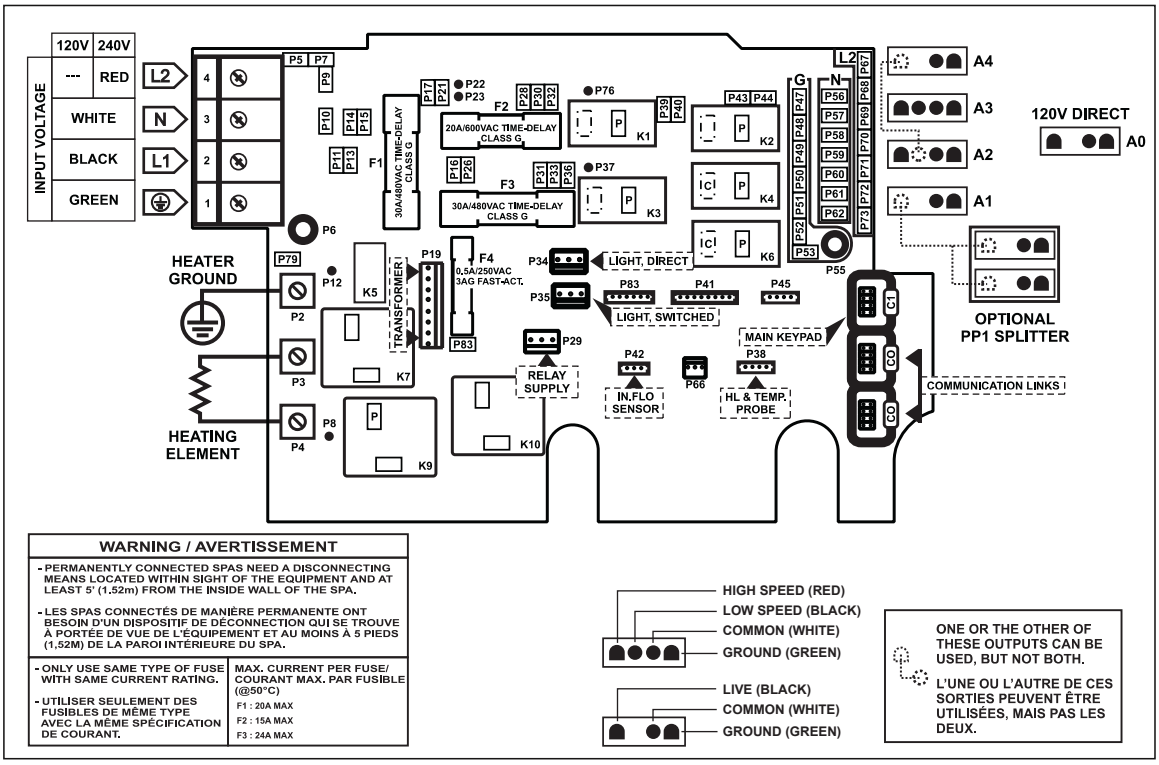

Salida directa 1 (A0 / Conector de flotación) (únicamente in.ye-5)

Voltaje	120 V	240 V
Verde/Tierra	P47	P47
Negro/Línea	P32	P32
Blanco / Común	P56	P67

Bomba 1 (A3)

Voltaje	120 V	240 V
Verde/Tierra	P49	P49
Negro/baja velocidad	K2-P	K2-P
Rojo/Alta velocidad	K4-P	K4-P
Blanco / Común	P58	P69

Bomba 2 (A2) (únicamente in.ye-5)

Voltaje	120 V	240 V
Verde/Tierra	P50	P50
Negro/baja velocidad	K6-P	K6-P
Rojo/Alta velocidad	K3-P	K3-P
Blanco / Común	P59	P70

Bomba 3 (A4) (únicamente in.ye-5)

Voltaje	120 V	240 V
Verde/Tierra	P48	P48
Negro/Línea	K6-P	K6-P
Blanco / Común	P57	P68

Bomba de circulación (A1)

Voltaje	120 V	240 V
Verde/Tierra	P51	P51
Negro/Línea	K1-P	K1-P
Blanco / Común	P60	P71

Bomba 2 (A2) (únicamente in.ye-5)

Voltaje	120 V	240 V
Verde/Tierra	P50	P50
Negro/baja velocidad	K2-P	K2-P
Blanco / Común	P59	P70

Luz (12 V AC, 1A Max.)

Siempre encendido	P34
Relé	P35

** El ozonizador y la bomba de circ. pueden combinarse en la misma salida por medio del divisor optativo PP1.*

Esta tabla muestra conexiones típicas. Los OEM pueden tener un plan de conexiones diferente.

Conexiones

Conexiones de accesorios de alto voltaje: in.yt, Modelo norteamericano

Para la conexión a las terminales de 0.250 in, los accesorios de alta tensión deben tener terminales hembra de conexión rápida, derechas y no aisladas para todos los tipos de conexión incluyendo la conexión a tierra. Los accesorios de 120V o 240V pueden ser conectados en las terminales correspondientes al circuito impreso del sistema de control in.ye o in.yt. El cuadro mostrado abajo indica las conexiones adecuadas. Por favor tome nota que los terminales hembra deben ser correctamente conectados a los conectores de la tarjeta del circuito impreso para que la corriente sea conforme a los valores nominales.

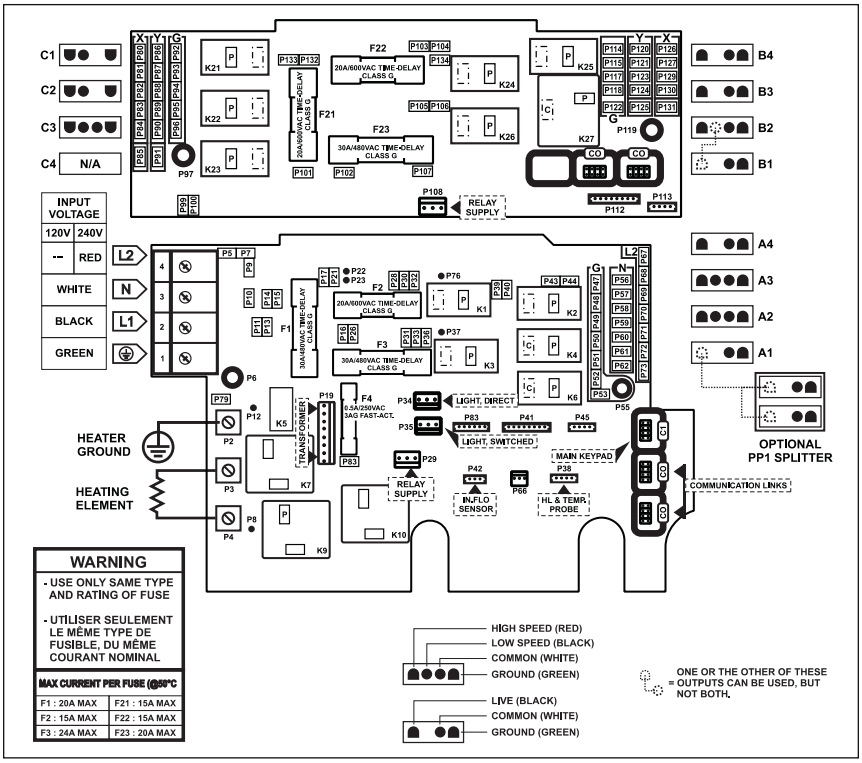

Salida directa 1 (A4)

Voltaje	120 V	240 V
Verde/Tierra	P48	P48
Negro/Línea	P32	P32
Blanco/Común	P57	P68

Salida directa 2 (C1)

Voltaje	120 V	240 V
Verde/Tierra	P92	P92
Negro/Línea	P132	P132
Blanco/Común	P86	P80

Auxiliar (B1)
(Únicamente in.yt-12)

Voltaje	120 V	240 V
Verde/Tierra	P118	P118
Negro/Línea	K26-P	K26-P
Blanco/Común	P124	P130

Bomba 1 (A3)

Voltaje	120 V	240 V
Verde/Tierra	P49	P49
Negro/baja velocidad	K2-P	K2-P
Rojo/Alta velocidad	K4-P	K4-P
Blanco/Común	P58	P69

Bomba 2 (A2)

Voltaje	120 V	240 V
Verde/Tierra	P50	P50
Negro/baja velocidad	K6-P	K6-P
Rojo/Alta velocidad	K3-P	K3-P
Blanco/Común	P59	P70

Bomba 3 (C3)

Voltaje	120 V	240 V
Verde/Tierra	P94	P94
Negro/baja velocidad	K22-P	K22-P
Rojo/Alta velocidad	K21-P	K21-P
Blanco/Común	P88	P82

Bomba 4 (B2)
(Únicamente in.yt-12)

Voltaje	120 V	240 V
Verde/Tierra	P117	P117
Negro/baja velocidad	K26-P	K26-P
Rojo/Alta velocidad	K27-P	K27-P
Blanco/Común	P123	P129

Bomba 5 (B3)
(Únicamente in.yt-12)

Voltaje	120 V	240 V
Verde/Tierra	P115	P115
Negro/Línea	K24-P	K24-P
Blanco/Común	P121	P127

Ventilador (B4)
(Únicamente in.yt-12)

Voltaje	120 V	240 V
Verde/Tierra	P114	P114
Negro/Línea	K25-P	K25-P
Blanco/Común	P120	P126

Bomba de circulación (C2)
(in.yt-7)

Voltaje	120 V	240 V
Verde/Tierra	P93	P93
Negro/Línea	K22-P	K22-P
Blanco/Común	P87	P81

Bomba de circulación (C2)
(in.yt-12)

Voltaje	120 V	240 V
Verde/Tierra	P93	P93
Negro/Línea	K23-P	K23-P
Blanco/Común	P87	P81

Ozonizador (A1)

Voltaje	120 V	240 V
Verde/Tierra	P51	P51
Negro/Línea	K1-P	K1-P
Blanco/Común	P60	P71

Luz (12 V AC, 1A Max.)

Siempre encendido	P34
Relé	P35

Esta tabla muestra conexiones típicas. Los OEM pueden tener un plan de conexiones diferente.

Conexiones de accesorios de alto voltaje: in.ye, Modelo Europeo

Para la conexión a las terminales de 0.250 in, los accesorios de alta tensión deben tener terminales hembra de conexión rápida, derechas y no aisladas para todos los tipos de conexión incluyendo la conexión a tierra. Solamente accesorios de 230V pueden ser conectados en las terminales correspondientes al circuito impreso del sistema de control in.ye. El cuadro mostrado abajo indica las conexiones adecuadas. Por favor tome nota que los terminales hembra deben ser correctamente conectados a los conectores de la tarjeta del circuito impreso para que la corriente sea conforme a los valores nominales.

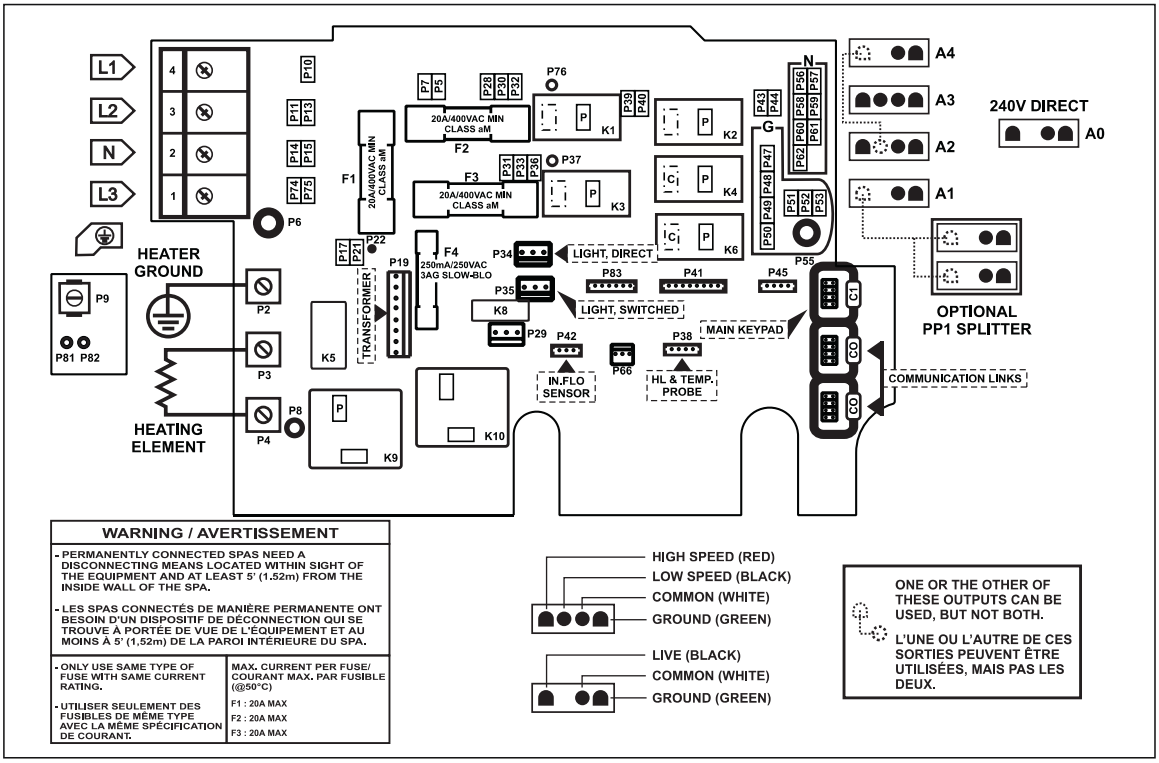

Salida directa 1 (A0 / Conector de flotación) (Únicamente in.ye-5 ce)

Voltaje	230 V
Verde/Tierra	P47
Negro/Línea	P32
Blanco/Común	P56

Bomba 1 (A3)

Voltaje	230 V
Verde/Tierra	P49
Negra/baja velocidad	K2-P
Rojo/Alta velocidad	K1-P
Blanco/Común	P58

Bomba 2 (A2) (in.ye-5-CE)

Voltaje	230 V
Verde/Tierra	P50
Negra/baja velocidad	K6-P
Rojo/Alta velocidad	K3-P
Blanco/Común	P59

Bomba 3 (A4) (Únicamente in.ye-5 ce)

Voltaje	230 V
Verde/Tierra	P48
Negro/Línea	K6-P
Blanco/Común	P57

Bomba 2 (A2) (in.ye-3-CE)

Voltaje	230 V
Verde/Tierra	P50
Negra/baja velocidad	K2-P
Blanco/Común	P59

Bomba de circulación* (A1)

Voltaje	230 V
Verde/Tierra	P51
Negro/Línea	K4-P
Blanco/Común	P60

Luz (12 V AC, 1A Max.)

Siempre encendido	P34
Relé	P35

**El ozonizador y la bomba de circ. pueden combinarse en la misma salida por medio del divisor optativo PP1.*

Esta tabla muestra conexiones típicas. Los OEM pueden tener un plan de conexiones diferente.

Conexiones de accesorios de alto voltaje: in.yt, Modelo Europeo

Para la conexión a las terminales de 0.250 in, los accesorios de alta tensión deben tener terminales hembra de conexión rápida, derechas y no aisladas para todos los tipos de conexión incluyendo la conexión a tierra. Solamente accesorios de 230V pueden ser conectados en las terminales correspondientes al circuito impreso del sistema de control in.ye. El cuadro mostrado abajo indica las conexiones adecuadas. Por favor tome nota que los terminales hembra deben ser correctamente conectados a los conectores de la tarjeta del circuito impreso para que la corriente sea conforme a los valores nominales.

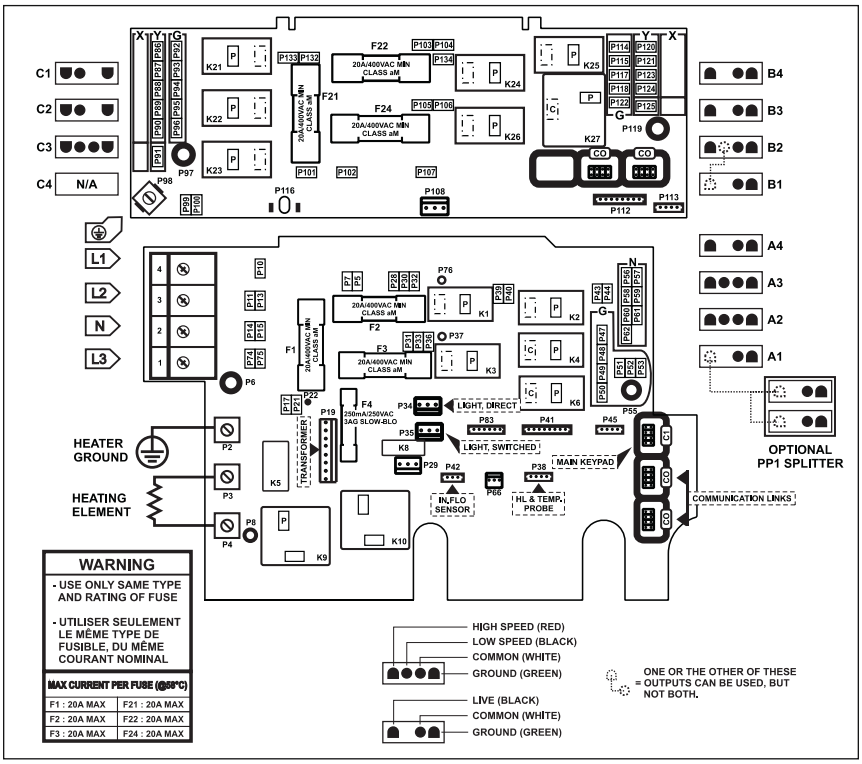

Salida directa 1 (A4)

Voltaje	230 V
Verde/Tierra	P48
Negro/Línea	P32
Blanco/Común	P57

Salida directa 2 (C1)

Voltaje	230 V
Verde/Tierra	P92
Negro/Línea	P132
Blanco/Común	P86

Auxiliar (B1)
(Únicamente in.yt-12)

Voltaje	230 V
Verde/Tierra	P118
Negro/Línea	K26-P
Blanco/Común	P124

Bomba 1 (A3)

Voltaje	230 V
Verde/Tierra	P49
Negro/baja velocidad	K2-P
Rojo/Alta velocidad	K1-P
Blanco/Común	P58

Bomba 2 (A2)

Voltaje	230 V
Verde/Tierra	P50
Negro/baja velocidad	K6-P
Rojo/Alta velocidad	K3-P
Blanco/Común	P59

Bomba 3 (C3)

Voltaje	230 V
Verde/Tierra	P94
Negro/baja velocidad	K22-P
Rojo/Alta velocidad	K21-P
Blanco/Común	P88

Bomba 4 (B2)
(Únicamente in.yt-ce)

Voltaje	230 V
Verde/Tierra	P117
Negro/baja velocidad	K26-P
Rojo/Alta velocidad	K27-P
Blanco/Común	P123

Bomba 5 (B3)
(Únicamente in.yt-12-ce)

Voltaje	230 V
Verde/Tierra	P115
Negro/Línea	K24-P
Blanco/Común	P121

Ventilador (B4)
(Únicamente in.yt-12-ce)

Voltaje	230 V
Verde/Tierra	P114
Negro/Línea	K25-P
Blanco/Común	P120

Bomba de circulación (C2)
(in.yt-12-ce)

Voltaje	230 V
Verde/Tierra	P93
Negro/Línea	K23-P
Blanco/Común	P87

Ozonizador (A1)

Voltaje	230 V
Verde/Tierra	P51
Negro/Línea	K4-P
Blanco/Común	P60

Bomba de circulación (C2)
(in.yt-7-ce)

Voltaje	230 V
Verde/Tierra	P93
Negro/Línea	K22-P
Blanco/Común	P87

Luz (12 V AC, 1A Max.)

Siempre encendido	P34
Relé	P35

Esta tabla muestra conexiones típicas. Los OEM pueden tener un plan de conexiones diferente.

Conectores de salida AMP y accesorios típicos

Las salidas mostradas abajo indican los accesorios típicos para los conectores AMP. Estas configuraciones pueden variar en función de la configuración interna de su sistema de control. Para más información consulte por favor el diseño del cableado mostrado al interior de la tapa de la carcasa.

in.ye-3

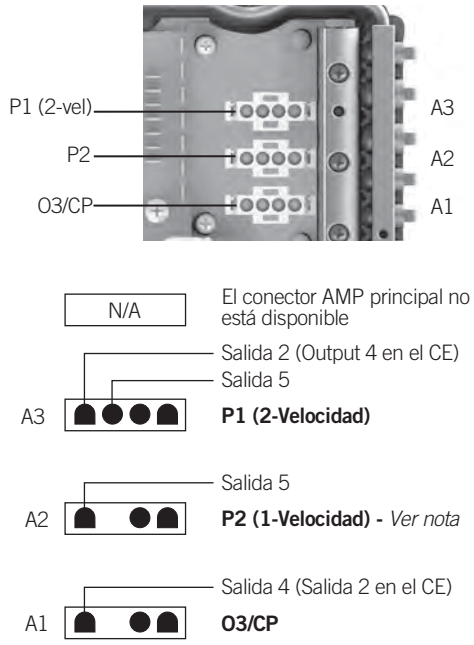

Nota: Si se utiliza P2, no se puede utilizar P1L.

in.ye-5

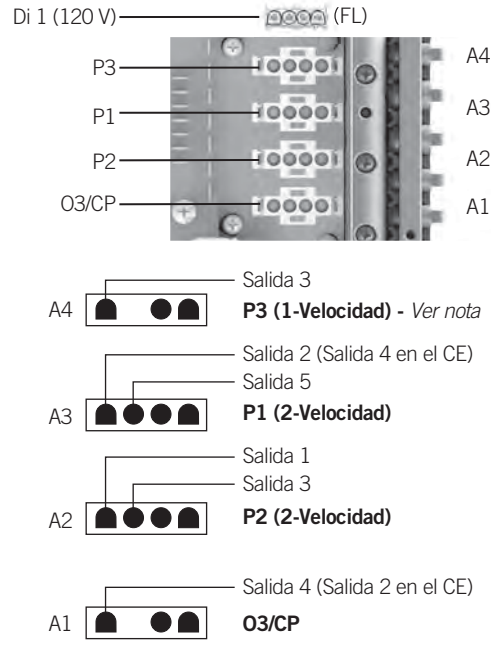

Nota: Si se utiliza P3, no se puede utilizar P2L.

in.yt-7

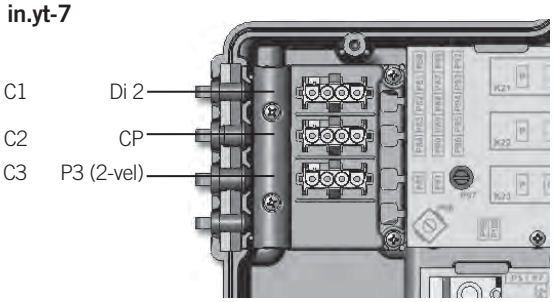

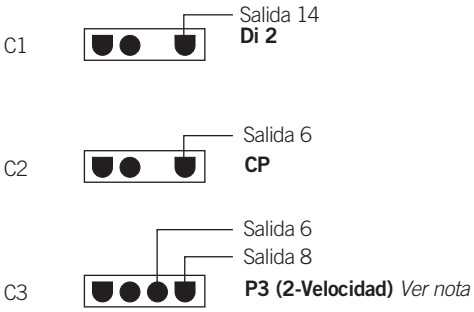

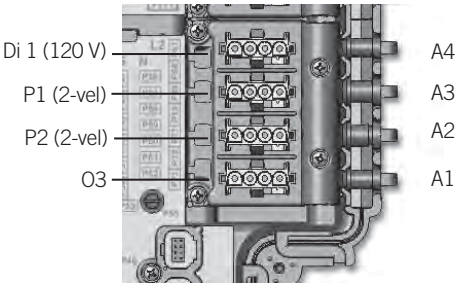

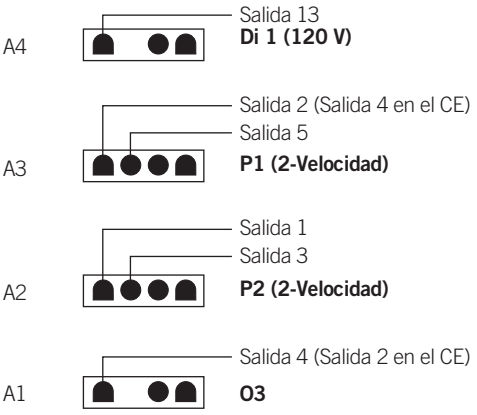

Nota: si P3, 2 velocidades, la CP debe estar conectada al conector A1 con el ozonizador

in.yt-12

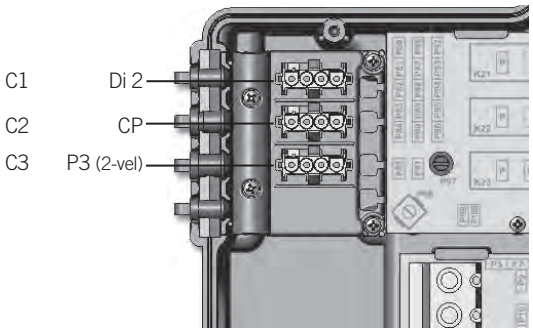

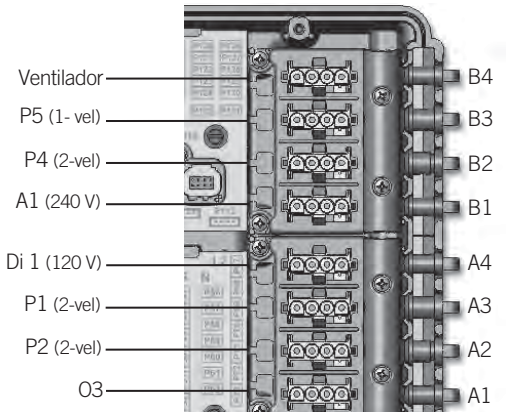

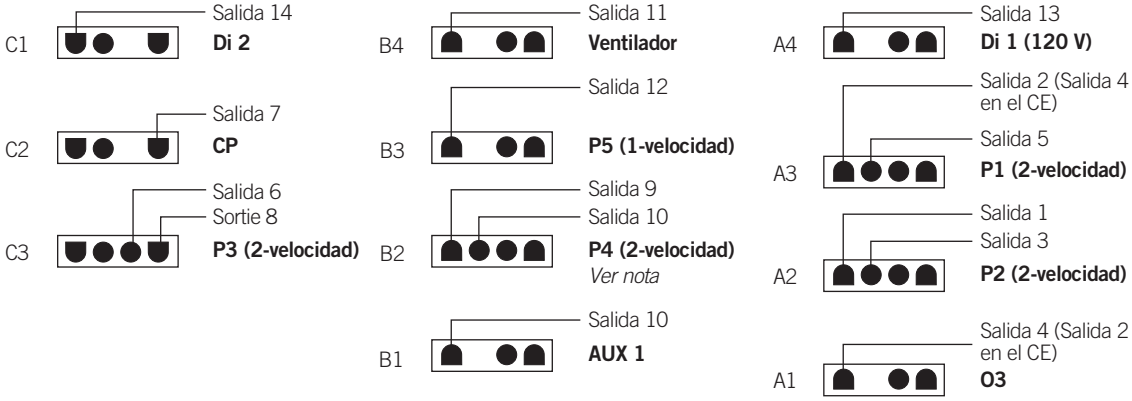

Nota: Si se utiliza P4, velocidad 2, no puede utilizarse AUX 1.

Terminar la instalación

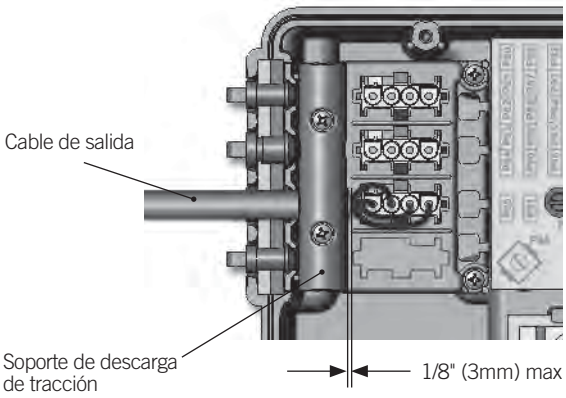

Cuando los cables y todos los accesorios a alta tensión son colocados en los orificios diseñados para este fin, situados sobre los lados de la carcasa del sistema de control, usted puede colocar el soporte de descarga de tracción.

Coloque la tapa. No ajuste demasiado los tornillos de la tapa (ajústelos con un torque de 8lb-in máximo (0.9 N.m))

La envoltura del cable no debe exceder al soporte de descarga de tracción por más de 1/8" (3mm).

in.ye

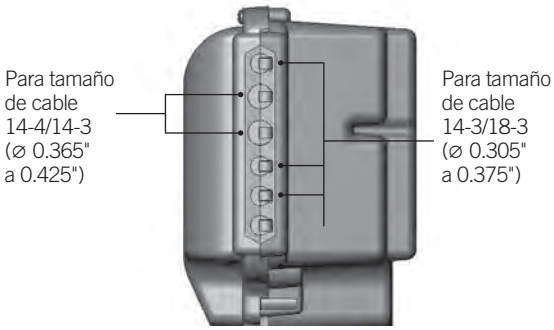

in.yt

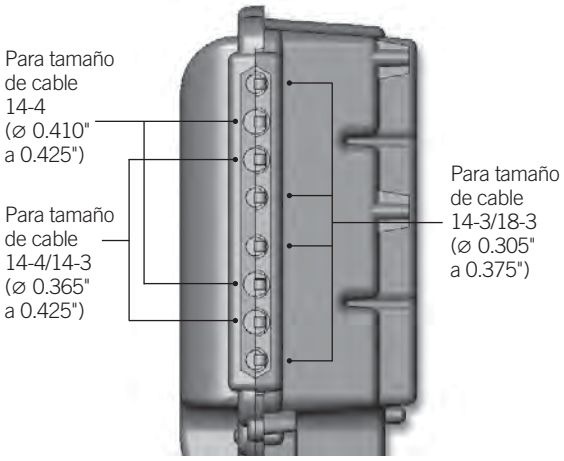

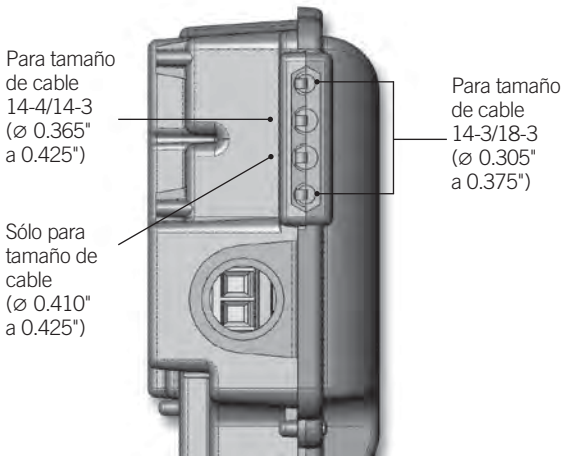

Tamaño de la abertura del cable del salida.

Clavijas AMP y cajas

Puede encargarse un divisor especial PP-1 (Número de pieza: 9920-401369) y utilizarlo para dividir una salida en 2 salidas paralelas (es decir, una única salida podría utilizarse para un ozonizador y generador de UV, O3 o CP). Ambos accesorios deben tener el mismo voltaje operacional (120 V o 240 V).

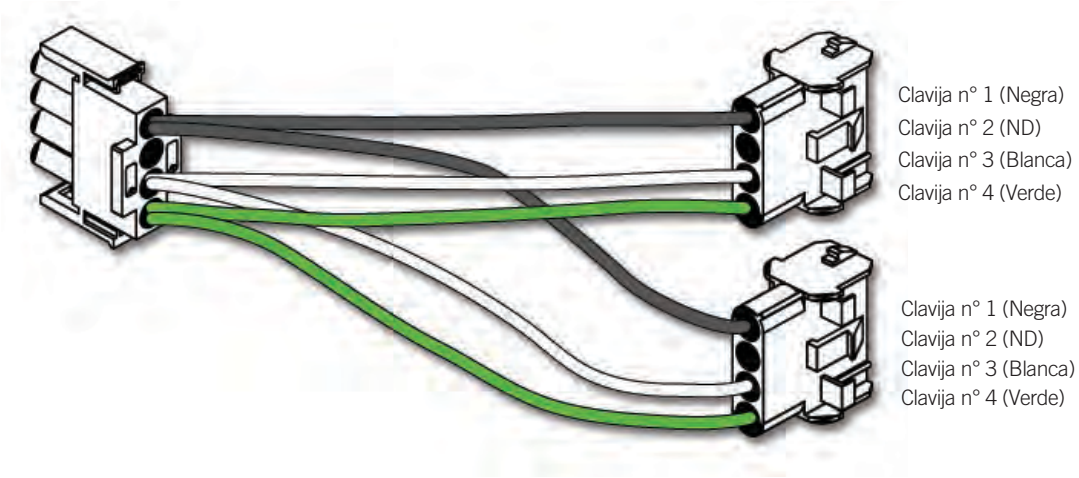

Cableado eléctrico: todos los modelos

¡Advertencia!
Quite la alimentación eléctrica antes de comenzar algún trabajo electico.
El cableado debe ser efectuado por un eléctrico calificado y debe ser ejecutado conforme al código eléctrico local.

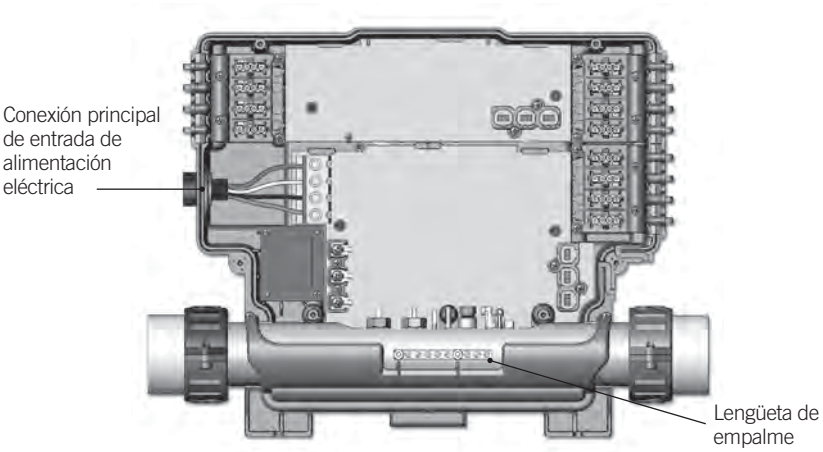

Para completar las conexiones eléctricas de su sistema de control in.ye o in.yt, usted tendrá necesidad de un destornillador Phillips y un destornillador de pala.

Quite los tornillos de la tapa del sistema de control y retírela.

Quite 142 mm (5 ½ in) de aislante del cable.

Quite 25 mm (1 pulgada) de aislante de cada cable interior.

Inserte el cable en los orificios de la carcasa y ajústelo con la ayuda de un sujetador de cable NPT*(diámetro del orificio 34.42 mm (1.335 pulgadas)). asegúrese que el sujetador NPT aprisiona bien el aislante exterior del cable.

** Para los modelos CE, utilice un sujetador de cable en plástico certificado CEI, conforme a la certificación IPX5.*

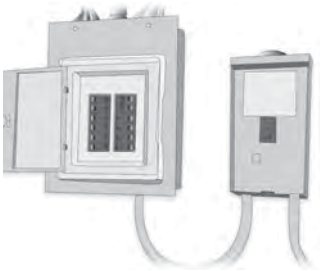

Caja eléctrica principal Panel GFCI

¡Advertencia!

Para unidades que se utilizarán en entornos diferentes a hogares unifamiliares, debe incorporarse un interruptor de emergencia claramente señalizado como parte de la instalación. El interruptor de seguridad debe ser fácilmente accesible a los ocupantes e instalado a al menos 1.52m (5 ft) de distancia del aparato.

Este producto debe estar conectado a un circuito protegido por un interruptor con falta a tierra.

La conexión adecuada del panel de conexiones, del disyuntor de fuga a tierra y de los bornes del sistema in.ye o on.yt son esenciales.

Consulte las regulaciones de su código eléctrico local. Debería utilizar únicamente cables de cobre, nunca de aluminio.

Desechar el producto
El dispositivo (o el producto) debe ser desechado por separado, de acuerdo con la legislación sobre desecho de residuos en vigor en su localidad.

Cableado eléctrico: Modelos in.ye e in.yt norteamericanos

Para mayor información, consulte el diagrama de cableado ubicado en la tapa de la caja.

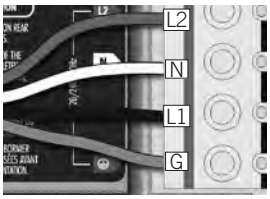

240 V (4 cables)

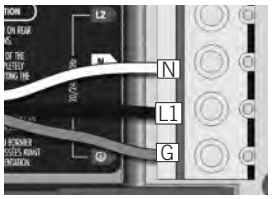

120 V (*3 cables)

* Si su sistema es conectado a 3 cables, el heat.wav y los accesorios no podrán funcionar a 240V.

Consulte por favor la sección « conexiones para » calentador de 120V.

Nota: Para convertir el modelo a un sistema de 120 V, debe moverse el cable auxiliar blanco (común). Consultar el diagrama de cableado para obtener más detalles.

Inserte cada cable en el enchufe apropiado del borne del sistema de control, conforme al código de colores indicado sobre la etiqueta. Utilice un destornillador de pala para ajustar los tronillos de borne.

Después de asegurarse que los cables están correctamente conectados, empújelos al interior de la carcasa y coloque la tapa, no ajuste demasiado los tornillos (ajuste a un torque 8lb-in máximo (0.9 N.m))

Conecte el cable conductor de puesta a tierra a la terminal de puesta a tierra adelante del sistema de control (los conductores de puesta a tierra del aparato deberían ser conectados en el medio de un electrodo de puesta a tierra).

Cableado eléctrico: Modelos in.ye europeos

Para mayor información, consulte el diagrama de cableado ubicado en la tapa de la caja.

¡Advertencia!
Los modelos in.ye-ce deben estar siempre conectados a un circuito protegido por un disyuntor diferencial (RDC) teniendo una corriente residual de respuesta inferior o igual a 30mA.

La conexión adecuada del panel de conexiones, del disyuntor diferencial (RDC) y de los bornes del control spa son esenciales. Consulte el código eléctrico para la reglamentación local. Utilice siempre cables de cobre, nunca en aluminio.

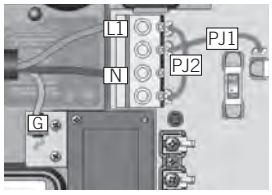

Monofásica

Conecte el jumper PJ1 entre p7 y P13

Conecte el jumper PJ2 entre P10 y P74

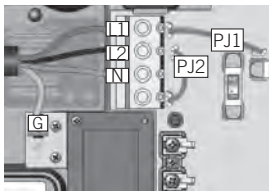

Bifásica

Conecte el jumper PJ1 entre P7 et P10

Conecte el jumper PJ2 entre P13 et P74

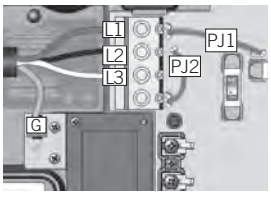

Trifásica delta (sin neutro)

Conecte el jumper PJ1 entre P7 y P10

Conecte el jumper PJ2 entre P13 y P74

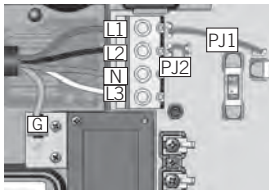

Trifásica Y (con neutro)

Conecte el jumper PJ1 entre P7 y P10

Conecte el jumper PJ2 entre P11 y P13

Inserte cada cable en el enchufe apropiado del borne del sistema de control, conforme al código de colores indicado en la etiqueta. Utilice un destornillador de pala para ajustar los tornillos del borne.

Después de asegurarse que los cables están correctamente conectados, empújelos al interior de la carcasa y coloque la tapa. No ajuste demasiado los tronillos de la tapa (ajuste a un torque 8lb-in máximo (0.9 N.m))

Conecte el cable conductor de puesta a tierra a la terminal de puesta a tierra adelante del sistema de control (los conductores de puesta a tierra del aparato deberían ser conectados en el medio de un electrodo de puesta a tierra).

Cableado eléctrico: Modelos in.yt europeos

Para mayor información, consulte el diagrama de cableado ubicado en la tapa de la caja.

¡Advertencia!
Los modelos in.yt-ce deben estar siempre conectados a un circuito protegido por un disyuntor diferencial (RDC) teniendo una corriente residual de respuesta inferior o igual a 30mA.

La conexión adecuada del panel de conexiones, del disyuntor diferencial (RDC) y de los bornes del control spa son esenciales. Consulte el código eléctrico para la reglamentación local. Utilice siempre cables de cobre, nunca en aluminio.

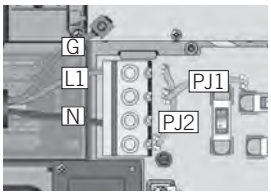

Monofásica

Conecte el jumper PJ1 entre p7 y P13

Conecte el jumper PJ2 entre P10 y P74

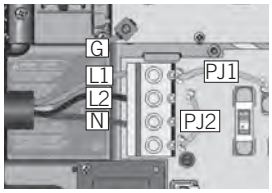

Bifásica

Conecte el jumper PJ1 entre P7 et P10

Conecte el jumper PJ2 entre P13 et P74

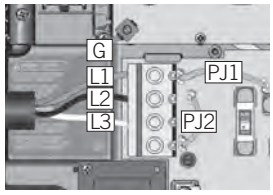

Trifásica delta (sin neutro)

Conecte el jumper PJ1 entre P7 y P10

Conecte el jumper PJ2 entre P13 y P74

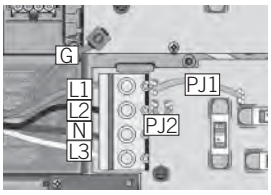

Trifásica Y (con neutro)

Conecte el jumper PJ1 entre P7 y P10

Conecte el jumper PJ2 entre P11 y P13

Inserte cada cable en el enchufe apropiado del borne del sistema de control, conforme al código de colores indicado en la etiqueta. Utilice un destornillador de pala para ajustar los tornillos del borne.

Después de asegurarse que los cables están correctamente conectados, empújelos al interior de la carcasa y coloque la tapa. No ajuste demasiado los tronillos de la tapa (ajuste a un torque 8lb-in máximo (0.9 N.m))

Conecte el cable conductor de puesta a tierra a la terminal de puesta a tierra adelante del sistema de control (los conductores de puesta a tierra del aparato deberían ser conectados en el medio de un electrodo de puesta a tierra).

Encendido del control

Encendido de su sistema de control

Para efectuar el encendido del sistema de control, por favor referirse al manual:
Guía de puesta en marcha y configuración inicial.

Teclados compatibles

Lista de teclados compatibles con su sistema de control, por favor refiérase a su manual:

Teclado K-19
Pantalla DEL, 4 teclas

Teclado K-35
Pantalla DEL, 6 teclas

Teclado in.k200
Pantalla DEL, 4 teclas

Teclado estático in.k600
Pantalla LCD, 11 teclas

Teclado K-4
Pantalla LCD, 8 teclas

Teclado K-8
Pantalla LCD, 8 teclas

Teclado in.k450
Pantalla LCD, 7 teclas

Teclado in.k300
Pantalla LCD, 4 teclas

Teclado principal in.k500
Pantalla a color LCD
7 teclas

Teclado principal in.k800
Pantalla a color LCD
10 teclas

Teclado principal in.k1000
Pantalla a color tactil
LCD capacitiva

Información para la solución de problemas de su sistema de control

¿Usted tiene algún problema con su sistema de control? Para efectuar la reparación, por favor refiérase al manual:
Guía de solución de problemas

Especificaciones

Caracteristicas ambientales

Temperatura de funcionamiento:	0 °C (32 °F) a 58 °C (136 °F)
Temperatura de almacenamiento:	-25 °C (-13 °F) a 85 °C (185 °F)
Humedad:	Hasta 85% RH, sin condensación
Indice de proteccion contra el agua:	IPX5

Caracteristicas Mecánicas

in.ye	
Peso:	Hasta 4,4 kg (9,7 lb)
Dimensiones (L x H x P):	497 x 273 x 126 mm (19,60 po x 10,75 po x 4,98 po)
in.yt	
Peso:	Hasta 5,45 kg (12 lb)
Dimensiones (L x H x P):	497 x 368 x 130 mm (19,60 po x 14,5 po x 5,1 po)

Especificaciones

Especificación eléctrica de los controles in.ye e in.yt norteamericanos

Voltaje de entrada: 120/240 V nominal (+5/-10 %)
60 Hz, (2 líneas requeridas con neutro) 48 A max.

o (únicamente en in.ye-3): 120 V nominal sólo (+5/-10 %)
60 Hz, (línea única con neutro) 16 A max.

Clasificación del heat.wav:

Voltaje: 120 V o 240 V, 60 Hz

Vatiaje: 5,5 kW a 240 V, 4 kW a 240 V o 1 kW a 120 V

Caudal: Mínimo requerido: 18 GPM (68,1 LPM)

Salida	Voltaje	Corriente máxima	Accesorio típico	ye-3*1	ye-5	yt-7	yt-8	yt-12
Salida 1	120 o 240 V	15 FLA/60 LRA (influjo)	Bomba 2 alta velocidad		●	●	●	●
Salida 2	120 o 240 V	15 FLA/60 LRA (influjo)	Bomba 1 alta velocidad	●	●	●	●	●
Salida 3	120 o 240 V	15 FLA/60 LRA (influjo)	Bomba 2 baja velocidad		●	●	●	●
Salida 4	120 o 240 V	15 FLA/60 LRA (influjo)	Generador de ozono	●	●	●	●	●
Salida 5	120 o 240 V	15 FLA/60 LRA (influjo)	Bomba 1 baja velocidad	●	●	●	●	●
Salida 6	120 o 240 V	15 FLA/60 LRA (influjo)	Bomba 3 baja velocidad			●	●*2	●
Salida 7	120 o 240 V	15 FLA/60 LRA (influjo)	Bomba de circulación				●	●
Salida 8	120 o 240 V	15 FLA/60 LRA (influjo)	Bomba 3 alta velocidad			●		●
Salida 9	120 o 240 V	20 FLA/80 LRA (influjo)	Bomba 4 alta velocidad				●*3	●
Salida 10	120 o 240 V	15 FLA/60 LRA (influjo)	Bomba 4 baja velocidad				●*4	●
Salida 11	120 o 240 V	15 FLA/60 LRA (influjo)	Ventilador					●
Salida 12	120 o 240 V	15 FLA/60 LRA (influjo)	Bomba 5					●
Salida directa 1	120 o 240 V	5 A	Sistema de audio video		●	●	●	●
Salida directa 2	120 o 240 V	5 A	Sistema de audio video			●	●	●

¡Importante!
La corriente máxima para la salida 2 está asociada al fusible F1 y no puede sobrepasar 20A
la corriente máxima para las salidas 4, 5 y para la salida direct 1 están asociadas al fusible F2 y no pueden sobrepasar 15A.
La corriente máxima para las salidas 1 y 3 están asociadas al fusible F3 y no pueden sobrepasar 20A.
La corriente máxima para las salidas 6, 7 y 8 y la salida direct 2 están asociadas al fusible F21 y no pueden sobrepasar 15A.
La corriente máxima en las salidas 11 y 12 están asociadas al fusible F22 y no puede sobrepasar 15A.
La corriente máxima en las salidas 9 y 10 están asociadas al fusible F23 y no puedes sobrepasar 20A.
La corriente máxima total en los dos fusibles F22 et F23 no puede sobrepasar 30A.

*1 Este modelo puede convertirse en un modelo para 120 V.
*2 El accesorio típico para la salida 6 de un in.yt-8 es una bomba 3 alta velocidad.
*3 La salida 9 de un in.yt-8 puede ser configurada para ser utilizada como un calentador de agua secundario.
*4 La salida 10 de un in.yt-8 está limitada a una corriente de 1A. salida utilizada para los accesorios de baja corriente.

Estándares UL/CSA

UL 1563 Sixth Ed. (2012)
Dossier UL : E182156
CAN/CSA C22.2 No. 218.1-13 (2013)

Especificaciones

Especificación eléctrica de los controles in.ye e in.yt europeos

Voltaje de entrada:	230/240 V nominal (+5/-10 %)
	50 Hz, (3 líneas requeridas con neutro), sistema trifásico 16 A max por fase.
o	230/240 V nominal (+5/-10 %)
	50 Hz, (2 líneas requeridas con neutro), sistema bifásico 20 A max por fase.
o	230/240 V nominal (+5/-10 %)
	50 Hz, (1 línea requeridas con neutro), sistema monofásico 48 A max.

Clasificación del Heat.wav:

Voltaje:	230/240 V, 50 Hz
Vatiaje:	3,8 kW a 230 V o 2,8 kW a 230 V
Caudal:	Mínimo requerido: 18 GPM (68,1 LPM)

Salida	Voltaje	Corriente máxima	Accesorio típico	ye-3	ye-5	yt-7	yt-8	yt-12
Salida 1	230/240 V	15 FLA/60 LRA (influjo)	Bomba 2 alta velocidad		●	●	●	●
Salida 2	230/240 V	15 FLA/60 LRA (influjo)	Generador de ozono	●	●	●	●	●
Salida 3	230/240 V	15 FLA/60 LRA (influjo)	Bomba 2 baja velocidad		●	●	●	●
Salida 4	230/240 V	15 FLA/60 LRA (influjo)	Bomba 1 alta velocidad	●	●	●	●	●
Salida 5	230/240 V	15 FLA/60 LRA (influjo)	Bomba 1 baja velocidad	●	●	●	●	●
Salida 6	230/240 V	15 FLA/60 LRA (influjo)	Bomba 3 baja velocidad			●	●*1	●
Salida 7	230/240 V	15 FLA/60 LRA (influjo)	Bomba de circulación				●	●
Salida 8	230/240 V	15 FLA/60 LRA (influjo)	Bomba 3 baja velocidad			●		●
Salida 9	230/240 V	20 FLA/80 LRA (influjo)	Bomba 4 alta velocidad				●*2	●
Salida 10	230/240 V	15 FLA/60 LRA (influjo)	Bomba 4 baja velocidad				●*3	●
Salida 11	230/240 V	15 FLA/60 LRA (influjo)	Ventilador					●
Salida 12	230/240 V	15 FLA/60 LRA (influjo)	Bomba 5					●
Salida directa 1	230/240 V	5 A	Sistema de audio video		●	●	●	●
Salida directa 2	230/240 V	5 A	Sistema de audio video			●	●	●

¡Importante!
La corriente máxima para la salida 2 y para la salida calentador están asociadas al fusible 1 y no pueden sobrepasar 20A.
La corriente máxima en las salidas 4, 5 y el direct 1 están asociadas al fusible F2 y no pueden sobrepasar 20A.
La corriente máxima para las salidas 1 y 3 están asociada al fusible F3 y no pueden sobrepasar 20A .
La corriente máxima para las salidas 6, 7, 8 y el direct 2 están asociadas al fusible F21 y no pueden sobrepasar 20A.
La corriente máxima para las salidas 11 y 12 están asociadas al fusible F22 y no pueden sobrepasar 20A.
La corriente máxima para las salidas 9 y 10 están asociadas sal fusible F23 y no pueden sobrepasar 20A.
La corriente máxima total para los fusibles F22 y F23 no pueden sobrepasar 30A.

*1 El accesorio típico para la salida 6 de un in.yt-8 es una bomba 3 alta velocidad
*2 La salida 9 de un in.yt-8 puede ser configurada para ser utilizada como un calentador de agua secundario.
*3 La salida 10 de un in.yt-8 está limitada a una corriente de 1A. salida utilizada para los accesorios de baja corriente.

Estándares europeos e internacionales

IEC 60335-1 : 2010
IEC 60335-2-60 : 2002, A1 : 2004, A2 : 2008
EN 60335-2-60 : 2003, A1 : 2005, A2 : 2008, A11 : 2011, A12 : 2010
EN 60335-1 : 2012
EN 62233 : 2008

EN55014-1
EN55014-2
EN61000-3-2
EN61000-3-3

9919-101234-E
Rev. 04-2021

© Groupe Gecko Alliance inc., 2021
Todas las marcas comerciales o marcas registradas son propiedad de sus respectivos propietarios.

Gecko Alliance
450 des Canetons, Québec (Qc), G2E 5W6 Canada, 1.800.78.GECKO
www.geckoalliance.com

Impreso en Canadá