Manuel de l'utilisateur

in.stream™

de la musique continue sans fil dans votre cour

Utilisez la technologie sans fil Bluetooth® pour connecter vos appareils portatifs à votre spa!

GECKO®

Table des matières

Avertissements 2
Introduction 5
Aperçu 6
Installation sur une surface horizontale ou verticale 7
Installation de l'interrupteur unique in.k113 7
Installation du clavier adhésif in.k175 8
Diagramme de branchement 9
Haut-parleurs et alimentation 9
Connexion du clavier au in.stream 10
Installation sans fil 11
Fonctionnement de base/in.k175 12
Fonctionnement de base/in.k113 13
Spécifications 14

Avertissements

AVERTISSEMENTS:
Avant d'installer ou de brancher l'appareil, veuillez lire les instructions suivantes:

NE PAS DÉMONTER NI MODIFIER L'APPAREIL.
Ceci pourrait causer un accident, un incendie ou un choc électrique.

UTILISER DES FUSIBLES D'UNE INTENSITÉ APPROPRIÉE LORS DU REMPLACEMENT DES FUSIBLES.
Le manquement à cette exigence peut causer un incendie ou un choc électrique.

NE PAS OBSTRUER LE PANNEAU DU RADIATEUR.
La chaleur pourrait s'accumuler à l'intérieur et causer un incendie.

NE PAS METTRE LA MAIN OU LES DOIGTS SUR LE PANNEAU DU RADIATEUR.
Vous pourriez vous blesser.

NE PAS UTILISER DE MOUSSE POUR ISOLER L'APPAREIL.
La chaleur pourrait s'accumuler à l'intérieur et causer un incendie.

INSTALLER L'APPAREIL À 1 POUCE DES AUTRES SURFACES.
Assurez-vous de laisser une distance d'au moins 1 pouce par rapport aux autres surfaces.

MAINTENANCE

En cas de problème, n'essayez pas de réparer l'appareil vous-même. Renvoyez-le à votre marchand ou dans un centre de service pour effectuer l'entretien.

PIÈCES DE RECHANGE

Assurez-vous de n'employer que les pièces recommandées. L'utilisation d'autres pièces pourrait endommager l'intérieur de l'appareil ou empêcher de l'installer de façon sécuritaire. Les pièces pourraient alors se desserrer, ce qui peut être dangereux ou entraîner une défaillance du produit.

ÉLIMINATION DU PRODUIT

L'appareil (ou le produit) doit être éliminé séparément, conformément à la législation locale sur l'élimination des déchets en vigueur.

AVERTISSEMENTS:
Lorsque cet appareil est fourni comme composant pour spas, la 6e édition de la norme UL 1563 exige que les instructions suivantes (ou leur équivalent) figurent dans le manuel d'instruction du spa.

ÉVITER L'ÉLECTROCUTION

Ne branchez aucun composant auxiliaire (par exemple, câble, haut-parleur supplémentaire, écouteurs, composants audio/vidéo supplémentaires, etc.) au système.

N'effectuez pas vous-même l'entretien de cet appareil. L'ouvrir ou en retirer les couvercles peut vous exposer à une tension dangereuse ou à d'autres risques de blessure. Confiez l'entretien à du personnel qualifié.

Si le branchement ou les câbles d'alimentation sont endommagés, si l'eau pénètre le compartiment audio/vidéo ou toute zone du compartiment d'équipement électrique, si les couvercles ou barrières de protection montrent des signes de détérioration ou si l'appareil présente des signes de dommage potentiel, éteignez-le et confiez-en l'entretien à du personnel qualifié.

Aeware®, Gecko®, et leurs logos respectifs sont des marques déposées de Groupe Gecko Alliance.
in.k175MC, in.k113MC, in.streamMC, in.YourSpaMCet leurs logos respectifs sont des marques de commerce du Groupe Gecko Alliance.
La marque verbale et les logos Bluetooth® sont des marques déposées de Bluetooth SIG, Inc. et toute utilisation de ces marques par Gecko Alliance se fait sous licence.

Les autres noms de produits ou d'entreprises qui peuvent être cités dans la présente publication sont des noms commerciaux, des marques de commerce ou des marques déposées de leurs propriétaires respectifs.

Avertissement relatif au FCC:

Cet appareil est conforme à la partie 15 du règlement du FCC. Le fonctionnement est assujetti aux deux conditions suivantes:

(1) cet appareil ne doit pas causer d'interférence nuisible, et
(2) cet appareil doit accepter toute interférence reçue, y compris l'interférence qui pourrait causer un fonctionnement indésirable. Les changements ou les modifications qui ne sont pas approuvés expressément par la partie responsable de la conformité pourraient annuler l'autorité de l'utilisateur en vue de faire fonctionner l'équipement.

REMARQUE: Cet équipement a été testé et respecte les limites fixées pour un appareil numérique de classe B, en vertu de la partie 15 du règlement du FCC. Ces limites visent à fournir une protection raisonnable contre l'interférence nuisible dans une installation résidentielle. Cet équipement génère, utilise et peut émettre de l'énergie radiofréquence et, s'il n'est pas installé et utilisé conformément aux instructions, peut causer une interférence nuisible aux radiocommunications. Toutefois, l'absence d'interférence n'est pas garantie dans une installation particulière. Si cet équipement cause de l'interférence nuisible à la réception radio ou d'émissions de télévision, ce qui peut être déterminé en mettant l'équipement hors puis en fonction, l'utilisateur est encouragé à tenter de corriger l'interférence en appliquant une ou plusieurs des mesures suivantes :

Réorienter ou déplacer l'antenne de réception.
Augmenter la distance entre l'équipement et le récepteur.
Brancher l'équipement dans la prise d'un circuit différent de celui où le récepteur est branché.
Consulter le détaillant ou un technicien radio/TV expérimenté pour obtenir de l'aide.

AVERTISSEMENT EN MATIÈRE DE RADIOFRÉQUENCE DU FCC :

L'appareil a été évalué afin de respecter les exigences générales en matière d'exposition à la radiofréquence. L'appareil peut être utilisé de façon portative sans restriction.

AVERTISSEMENT RELATIF AU RTTE

Avertissement relatif au RTTE (2,4 G)
Restrictions nationales
Cet appareil est conçu pour un usage à domicile et au bureau dans tous les pays de l'UE (et d'autres pays suivant la directive 1999/5/EC de l'UE) sans aucune restriction, sauf pour les pays mentionnés ci-dessous :

Pays	Restriction	Motif/remarque
France	Utilisation extérieure limitée à 10 mW p.i.r.e. sur la bande 2454-2483.5 MHz.	Utilisation de radiolocalisation militaire. Le refaçonnage du 2,4 GHz est en cours depuis quelques années pour permettre un assouplissement de la réglementation actuelle. Mise en application complète prévue en 2012.
Italie	Aucune	Pour usage privé, une autorisation générale est requise si station de zone étendue/réseau local sans fil sont utilisés en dehors de ses propres locaux. Pour l'usage public, une autorisation générale est requise.
Norvège	Mise en application	Cette sous-section ne s'applique pas pour la zone géographique se trouvant dans un rayon de 20 km du centre de Ny-Alesund.
Fédération de Russie	Aucune	Utilisation intérieure

ÉNONCÉ RELATIF AU RTTE :

Par les présentes, Gecko Alliance, 450 des Canetons, Québec (QC) G2E 5W6 Canada, déclare que cet appareil Bluetooth, le in.stream, est conforme aux exigences essentielles et aux autres dispositions pertinentes de la directive 1999/5/EC.

AVERTISSEMENT RELATIF À IC

Cet appareil est conforme aux normes RSS exemptes de licence d'Industrie Canada. L'utilisation est assujettie aux deux conditions suivantes : (1) cet appareil ne doit pas causer d'interférence nuisible, et (2) cet appareil doit accepter toute interférence reçue, y compris l'interférence qui pourrait causer un fonctionnement indésirable.

2. Les changements ou les modifications qui ne sont pas approuvés expressément par la partie responsable de la conformité pourraient annuler l'autorité de l'utilisateur en vue de faire fonctionner l'équipement.

ÉNONCÉ RELATIF À RSS-102 :

Cet équipement est conforme aux limites de radioexposition d'Industrie Canada établies pour un environnement non contrôlé.

Introduction

in.stream

De la musique continue sans fil dans votre cour!

Le système audio in.stream vous offre le moyen parfait d'apporter la musique à votre spa. le in.stream est simple à installer et compatible avec de nombreuses sources audio, comme les iPod et les téléphones intelligents équipés de la technologie sans fil Bluetooth.

La conception du in.stream est basée sur son prédécesseur, le in.chant, et il est offert dans le même boîtier élégant qui a été abondamment utilisé et éprouvé dans l'environnement d'un spa.

Appariez simplement votre appareil et faites jouer votre musique préférée. Les fichiers de musique numérique ou la radio Internet de votre téléphone seront transmis par une connexion sans fil à l'appareil in.stream situé sous le spa.

Le système in.stream est équipé d'un émetteur-récepteur et d'un amplificateur pour héberger vos haut-parleurs.

Caractéristiques principales

- Entièrement étanche
- Haut-parleurs d'une puissance de 40 W x 4 canaux
- Entrée auxiliaire
- Émetteur-récepteur pour technologie sans fil Bluetooth

Accessoires

Afin de pouvoir utiliser le système in.stream, vous devez avoir également le clavier in.k175 ou l'interrupteur unique in.k113.

Numéros de produits

in.k175
0707-005012: IN.K175-BK-SPA-AE3

in.k113
0707-008001: IN.K113-CL-20-AE1

Aperçu

Dimensions du in.stream :

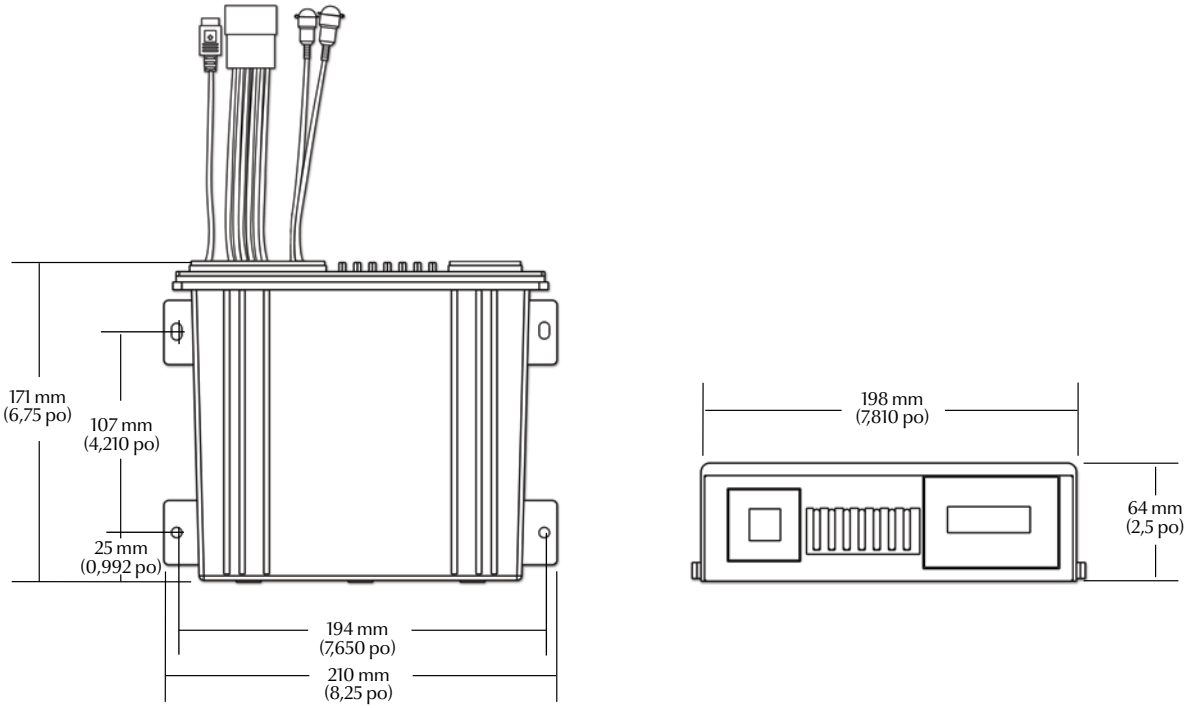

Installation sur une surface horizontale ou verticale

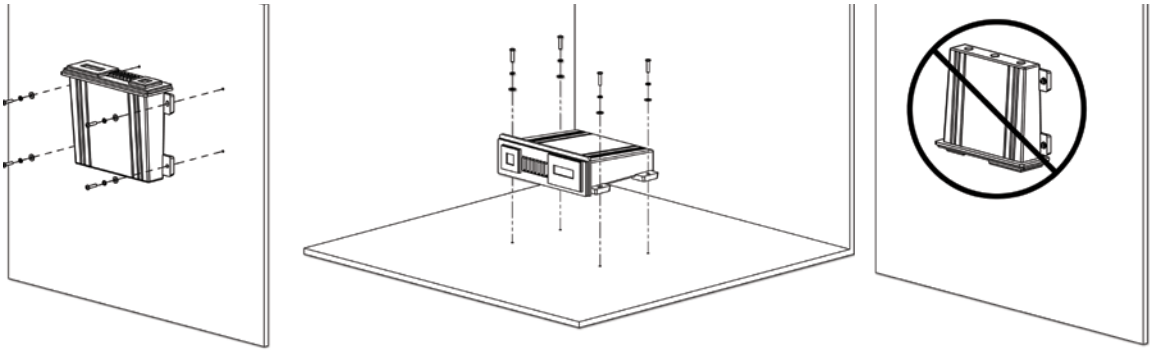

Le système in.stream doit être installé sur une surface verticale ou horizontale uniforme.

Qu'il soit installé à la verticale ou à l'horizontale, l'appareil doit se trouver au-dessus du niveau de trop-plein du spa.

N'installez pas in.stream dans la position verticale illustrée ci-dessus.

Installation de l'interrupteur unique in.k113

Pour installer l'interrupteur unique in.k113, choisissez l'endroit où vous voulez installer l'interrupteur de commande et percez un trou de 7/8 po (22 mm). Insérez l'interrupteur de commande dans le trou. Serrez de l'écrou pour fixer solidement (voir l'illustration).

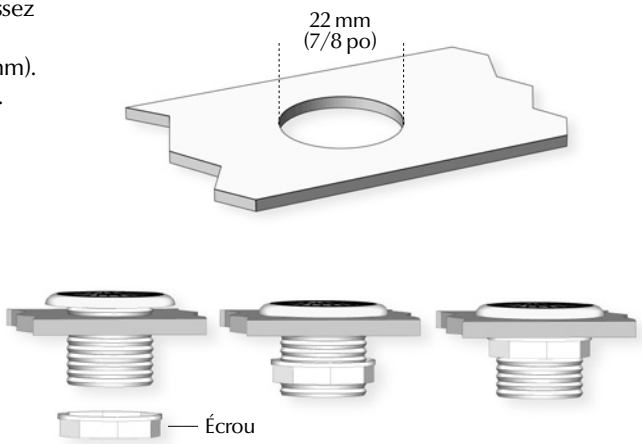

Installation du clavier adhésif in.k175

Pour installer le in.k175, choisissez l'endroit le plus approprié pour le clavier et utilisez le modèle de perçage pour couper la surface. Nettoyez la surface, décollez le papier à l'arrière de la bande adhésive du clavier et insérez le in.k175 dans le trou (voir l'illustration).

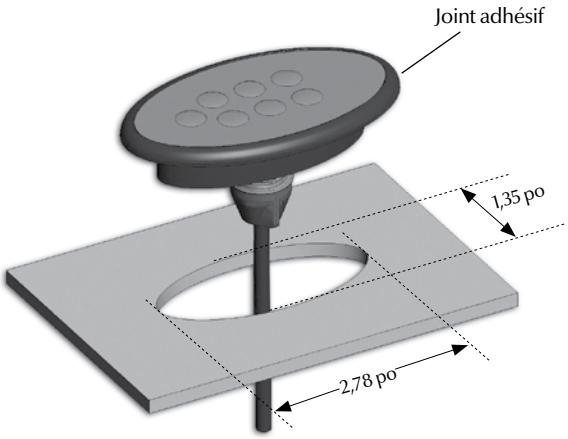

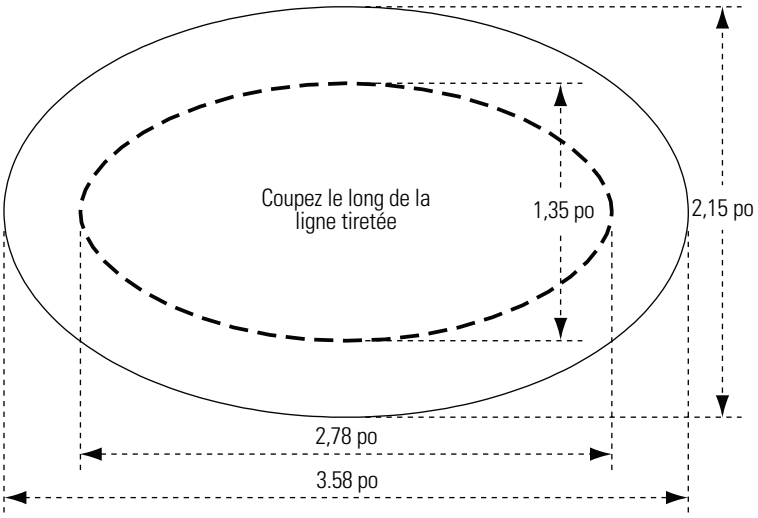

Diagramme de branchement

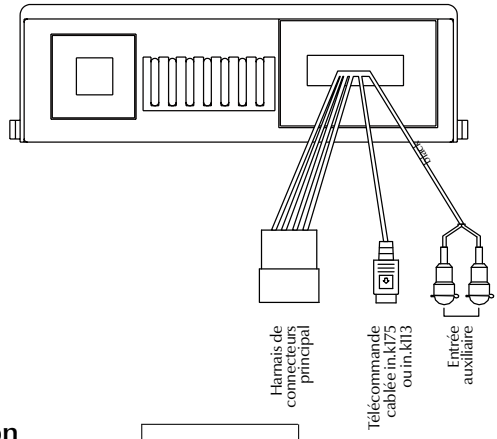

Haut-parleurs et alimentation

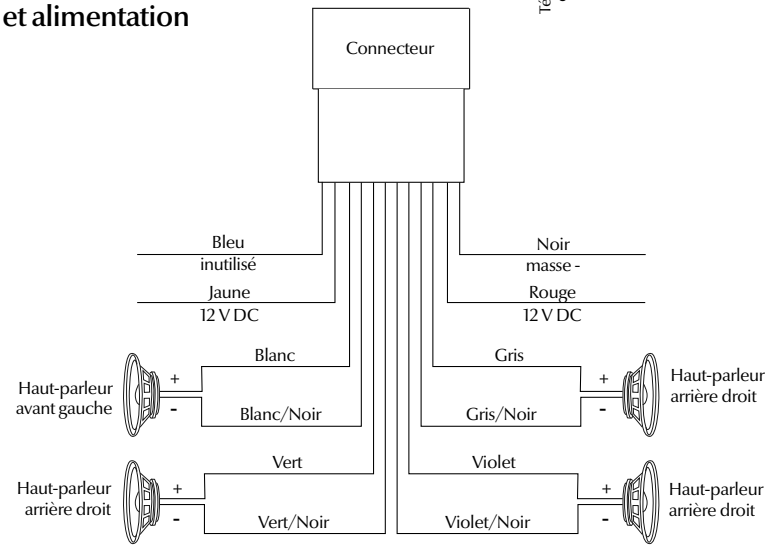

Remarque importante :
Cet appareil doit être alimenté par une source d'alimentation limitée de +12 Vc.c. certifiée UL 1585-3, classe 2 humide ou certifiée UL/IEC/EN 60950-1.

Câble jaune (avec fusible)
Branchez ce câble à une source d'alimentation continue de +12 V.

Câble rouge
Branchez ce câble à une source d'alimentation continue de source.

Câble noir
Branchez ce câble à la masse de la source d'alimentation.

Câble bleu
Ne branchez pas ce fil. Câble inutilisé.

Câble blanc
Branchez ce câble à la borne ou au câble positif (+) du haut-parleur avant gauche.

Câble blanc à rayures noires
Branchez ce câble à la borne ou au câble négatif (-) du haut-parleur avant gauche.

Câble gris
Branchez ce câble à la borne ou au câble positif (+) du haut-parleur avant droit.

Câble gris à rayures noires
Branchez ce câble à la borne ou au câble négatif (-) du haut-parleur avant droit.

Câble vert
Branchez ce câble à la borne ou au câble positif (+) du haut-parleur arrière gauchestripe

Câble vert à rayures noires
Branchez ce câble à la borne ou au câble négatif (-) du haut-parleur arrière gauche.

Câble violet
Branchez ce câble à la borne ou au câble positif (+) du haut-parleur arrière droit.

Câble violet à rayures noires
Branchez ce câble à la borne ou au câble négatif (-) du haut-parleur arrière droit.

Remarque:
Cet appareil est conçu pour brancher 4 haut-parleurs. Si l'installation n'utilise que 2 haut-parleurs, utilisez les câbles blancs et gris pour brancher les haut-parleurs.

AVERTISSEMENT

Tous les câbles qui ne sont pas branchés doivent être recouverts de ruban ou d'un capuchon pour éviter les courts-circuits.

NE PAS brancher ensemble les câbles de mise à la masse des haut-parleurs.

NE PAS brancher les câbles de mise à la masse des haut-parleurs au châssis ou à la mise à la masse de l'alimentation.

NE PAS brancher ensemble les câbles des haut-parleurs avant et arrière.

NE PAS SUIVRE CES INSTRUCTIONS POURRAIT CAUSER DES DOMMAGES À L'APPAREIL ET ENTRAÎNER L'ANNULATION DE LA GARANTIE.

Connexion du clavier au in.stream

Configuration du in.k175

Le système in.stream peut être branché à un clavier in.k175. Ce clavier permet de contrôler le volume, la sourdine, la lecture, la pause et les changements de pistes. Le in.stream offre également une entrée audio auxiliaire; il peut ainsi servir de sortie audio pour d'autres accessoires, câblés, comme les lecteurs MP3 ou les télévisions.

Le clavier in.k175 est fourni avec un câble de 20 pi avec un connecteur mini DIN mâle de 8 broches.

Pour brancher le clavier, insérez simplement le connecteur mini DIN mâle de 8 broches dans le port à 8 broches étiqueté « wire remote connector », tel qu'illustré.

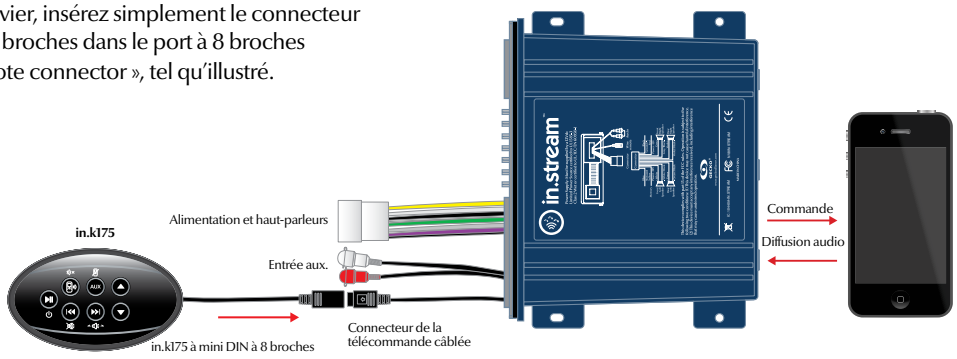

Configuration du in.k113

Le système in.stream peut également être utilisé sans clavier complet. Un simple interrupteur unique in.k113 peut être utilisé pour la fonction d'appariement et pour la lecture/pause. Toutes les autres fonctions peuvent être ajustées directement de votre téléphone ou de votre iPod Veuillez noter que l'entrée audio auxiliaire n'est pas offerte lorsque l'interrupteur in.k113 est utilisé.

Pour connecter l'interrupteur unique, insérez simplement le connecteur mini DIN mâle à 8 broches du câble fixé dans le port à 8 broches étiqueté «wire remote connector», tel qu'illustré.

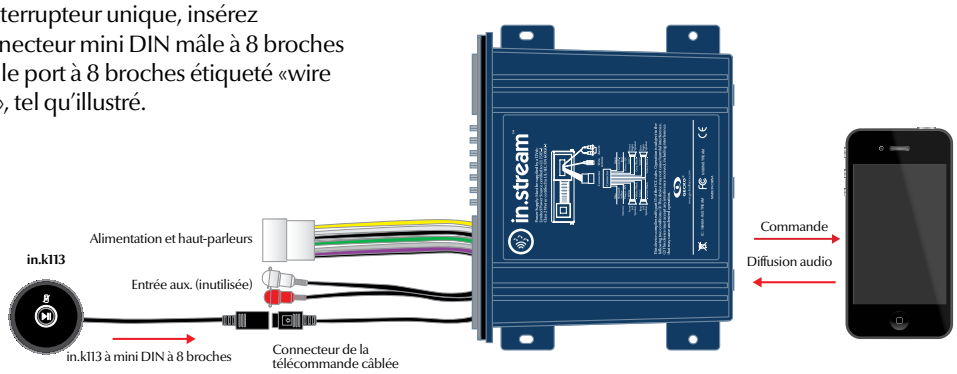

Installation sans fil

Appariement avec un appareil doté de la technologie Bluetooth

Le système in.stream est prêt pour l'appariement lorsqu'il n'est pas déjà branché à un autre appareil. Pour apparier votre appareil au in.stream, assurez-vous d'abord d'être suffisamment proche du système in.stream, et qu'il est allumé.

1. Accédez aux réglages Bluetooth de votre appareil. L'emplacement des réglages dépend de l'appareil que vous utilisez.
2. Dans ces réglages, activez la technologie Bluetooth, si ce n'est déjà fait.
3. Sélectionnez l'option « Gecko in.stream » dans la liste d'appareils disponibles.
4. À l'invite, entrez 5555 comme mot de passe. Votre appareil devrait maintenant être apparié au système in.stream et être prêt à être utilisé.

Le in.stream peut conserver jusqu'à 8 appareils en mémoire. Si un de ces appareils se trouve à portée et que sa technologie Bluetooth est activée, il sera automatiquement apparié au in.stream. Si le nombre d'appareils utilisés avec votre in.stream dépasse huit, le premier appareil dans la mémoire sera automatiquement effacé. L'appareil peut facilement être rajouté en suivant les étapes d'appariement.
Il est possible d'effacer toutes les données d'appariement de la mémoire en maintenant enfoncé le bouton AUX pendant 7 secondes ou l'interrupteur unique pendant 10 secondes, puis en le relâchant.

Si plusieurs appareils tentent de se connecter au système in.stream, la priorité est accordée au premier appareil disponible durant la recherche.

Connexion à un appareil doté de la technologie Bluetooth

Une fois l'appariement effectué et la connexion établie entre les appareils, le in.stream est prêt à lire les fichiers audios sélectionnés. Si l'appareil devient hors de portée et que la connexion est interrompue, la connexion devrait se rétablir automatiquement dès que l'appareil est suffisamment proche. Cette procédure devrait s'exécuter sans devoir retourner dans le menu.

Non connecté **Connecté**

Fonctionnement de base/in.k175

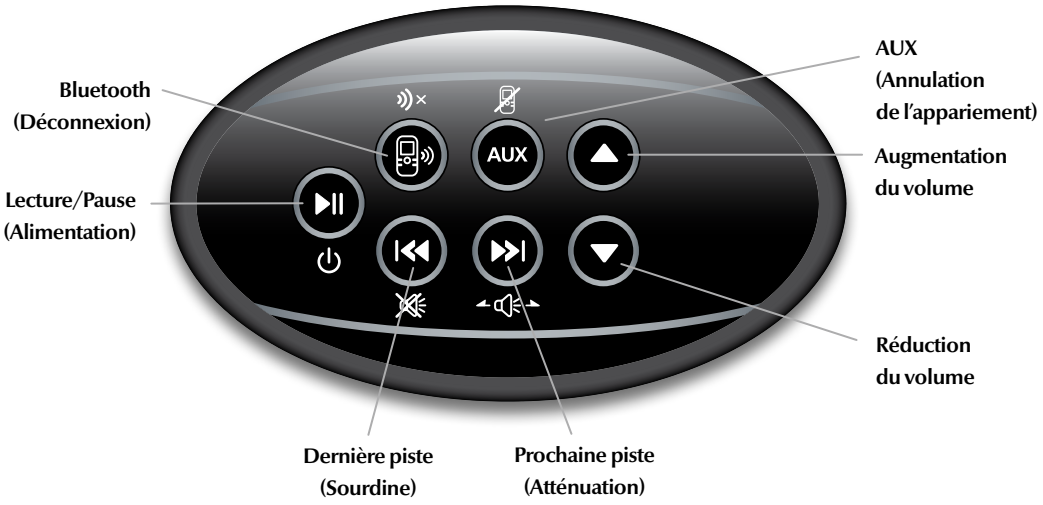

Si vous utilisez un appareil doté de la technologie Bluetooth, il doit être connecté que les fonctionnalités fonctionnent.

Veuillez noter que les fonctions Lecture/Pause et Changement de piste s'appliquent aux appareils dotés de la technologie Bluetooth seulement, et qu'elles ne fonctionneront pas lorsque AUX est sélectionné comme source.

Mettre l'appareil en/hors fonction
Lorsqu'il est connecté à une source d'alimentation, l'unité est automatiquement activée. Maintenir enfoncé le bouton Lecture/ Pause pendant 2 secondes permet d'éteindre le bouton. Lorsque l'unité est éteinte, appuyez sur n'importe quel bouton pour le rallumer.

Sélection de la source
Appuyez sur le bouton Bluetooth pour sélectionner un appareil à l'aide de la technologie sans fil Bluetooth.

Appuyez sur le bouton AUX pour utiliser un appareil connecté au câble auxiliaire.

Si aucune source n'est sélectionnée, le système in.stream utilisera la dernière source sélectionnée.

Lecture/Pause
Appuyez sur le bouton Lecture/Pause pour démarrer ou interrompre momentanément la lecture des fichiers audios.

Régler le volume
Appuyez sur les touches d'augmentation ou de réduction du volume pour monter ou descendre le volume.

Sourdine
Maintenez enfoncée la touche Dernière piste pour mettre en sourdine, et faites de même pour rétablir le son.

Changement de piste
Appuyez sur les touches Dernière piste ou Prochaine piste pour changer de pistes.

Suppression de l'appariement
Maintenez enfoncée la touche AUX pendant 7 secondes pour effacer tous les appariements enregistrés dans le système.

Débranchement de l'appareil actuel
Maintenez enfoncée la touche Bluetooth pendant 7 secondes pour débrancher l'appareil sans fil actuel du système in.stream. Veuillez noter que cette étape n'effacera pas l'appariement de la mémoire du système.

Atténuation
Maintenez enfoncée la touche Prochaine piste pour ajuster les réglages d'atténuation (arrière, avant, tous).

Fonctionnement de base/in.k113

Fonctionnement avec interrupteur unique
Il est possible de connecter un interrupteur unique plutôt qu'un clavier complet. L'interrupteur unique peut être utilisé pour lire les fichiers audios ou les interrompre momentanément, et pour effacer les appariements.

Fonctionnement avec l'interrupteur unique :

Lecture/Pause
Appuyez une fois sur la touche pour envoyer la commande sans fil de lecture/pause à l'appareil à distance. Appuyez une seconde fois sur la touche pour envoyer de nouveau la commande; l'utilisateur peut ainsi faire jouer ou interrompre momentanément par de simples pressions successives.

Suppression de tous les appariements
Maintenez enfoncée la touche pendant 10 secondes pour effacer tous les appariements de la mémoire in.stream.

Mettre l'appareil en/hors fonction
Veuillez noter que l'unité demeure activée alors qu'elle est utilisée en mode d'interrupteur unique. Il n'y a pas de moyen de l'éteindre.

Spécifications

Numéro de pièce

0704-100002

Environnementales:

Température de fonctionnement :	60°C (140°F) à –20°C (-4°F)
Température d'entreposage :	85°C (185°F) à –30°C (-22°F)
Humidité :	Jusqu'à 70 % de condensation
Indice de protection de l'eau :	IPX-5

Mécaniques :

Poids :	1,3 lb (0,6 kg)
Dimensions (L x H x P) :	210 mm x 171 mm x 64 mm (8 1/4 po x 6 3/4 po x 2 1/2 po)

Caractéristiques électriques

Tension d'entrée :	13,8 Vc.c. typique (10 à 14,5 Vc.c.)
Courant maximum d'entrée :	Jusqu'à 10 A
Impédance des haut-parleurs :	4Ω ou 8Ω.

Spécifications audio

Source audio prise en charge :	Diffusion Bluetooth et entrée auxiliaire
Puissance maximum de sortie :	40W x 4 canaux (160 W total)

Spécification pour l'entrée auxiliaire

Stéréo :	Oui
Type de connexion :	2 x RCA G + D

Compatibilité

Appareils portatifs avec Bluetooth v2.0 A, AVDTP

Normes applicables

FCC - NV8IN-STREAM
ROHS
CE
Industrie Canada - 10440A-INSTREAM
AS/NZS - N19514

La conception et les spécifications sont modifiables sans préavis.

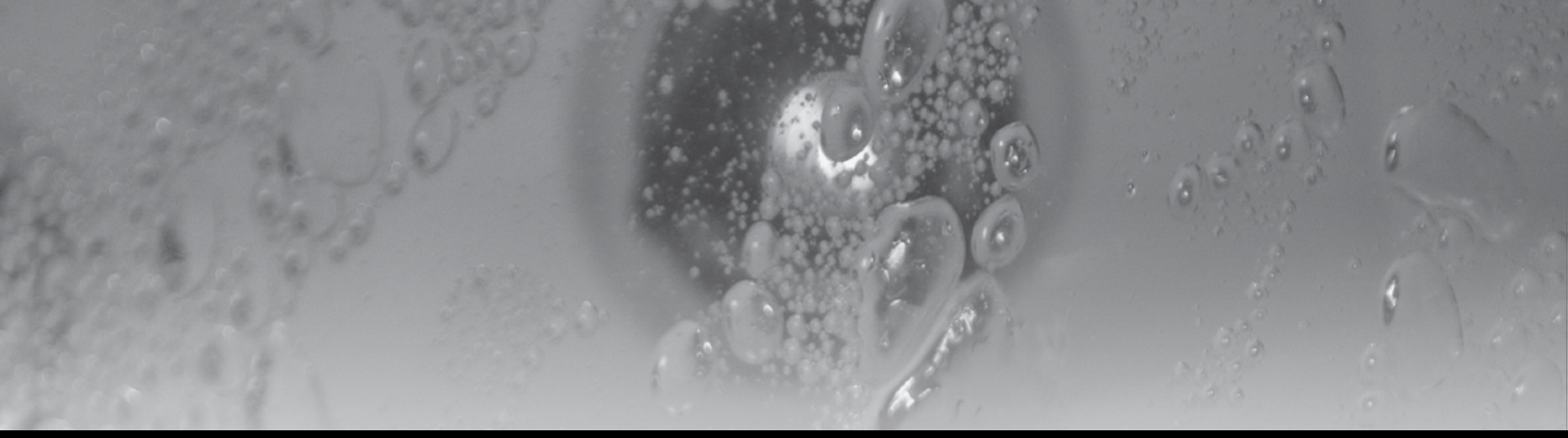

9919-101189-E
Rev. 03-2013

© Groupe Gecko Alliance Inc., 2013
Toutes les marques de commerce ou marques déposées
sont la propriété de leur propriétaire respectifs.

Gecko Alliance
450 des Canetons, Québec (Qc), G2E 5W6 Canada, 1.800.78.GECKO
9225 Stellar Court, Corona, CA 92883 É.-U., 951.667.2000
www.geckoalliance.com

Imprimé au Canada 03-2013