VMS-1

La pompe de massage la plus silencieuse de l'industrie du spa

La VMS-1 est une pompe intelligente à vitesse variable, offrant une expérience d'hydrothérapie améliorée et une sortie puissante et silencieuse de 3 hp.

Compact

Des performances exceptionnelles pour des dimensions minimales. Comparée à une pompe conventionnelle de même puissance de sortie, la VMS-1 est plus petite de 4 pouces, une différence impressionnante de 23 %! De plus, sa conception exclusive vous évite de faire pivoter la turbine comme c'est le cas sur les pompes standards. Une économie de temps!

Écoénergétique

Grâce à son moteur électrique révolutionnaire, la circulation de l'eau est plus efficace avec la VMS-1. Par exemple,à la même vitesse que la pompe de la concurrence, la VMS-1 atteint une efficacité impressionnante supérieure à 10 %.

Expérience de massage

Rehaussez votre offre avec une sélection de plusieurs massages grâce aux différentes vitesses de la VMS-1. Le tout grâce à une pompe ultrasilencieuse, que les oreilles des utilisateurs apprécieront grandement!

GECKO®

3.0 hp – Vitesse variable

Modèle : VMS-1-V26-3.0

Numéro de pièce générique : 0820-300001 : R0/R9
0820-300002 : R0/R3

Électrique / hydraulique

HP Entrée	HP Sortie	Tensions d'entrée	Chassis	Vitesse	AMP	^{H}MAX (pi)	^{Q}MAX (GPM)
3,3	3,0	230V 60Hz	56	**Haute**	10,7	62	255
				Basse	0,8	3,6	67

Poids : 13.24 kg (29.20 lb)

Spécifications :

- Température opérationnelle nominale élevée – 60°C
- Température maximale de l'eau : 50°C
- Roulement scellé
- Faible consommation énergétique à basse vitesse
- Construction : Moteur synchrone à aimant permanent (PMSM)
- Entrée et sortie d'eau de 60 mm (2 po)
- Isolation classe F, protégé électroniquement
- Approbation UL E62386

Version standard inclus :

- 2 écrous-raccords
- 3 bouchons de vidange à écrou papillon
- Câble de 2,4 m (96 po) avec prise AMP
- Position de la sortie d'eau à 0-3 heures et 0-9 heures

Courbes de performances

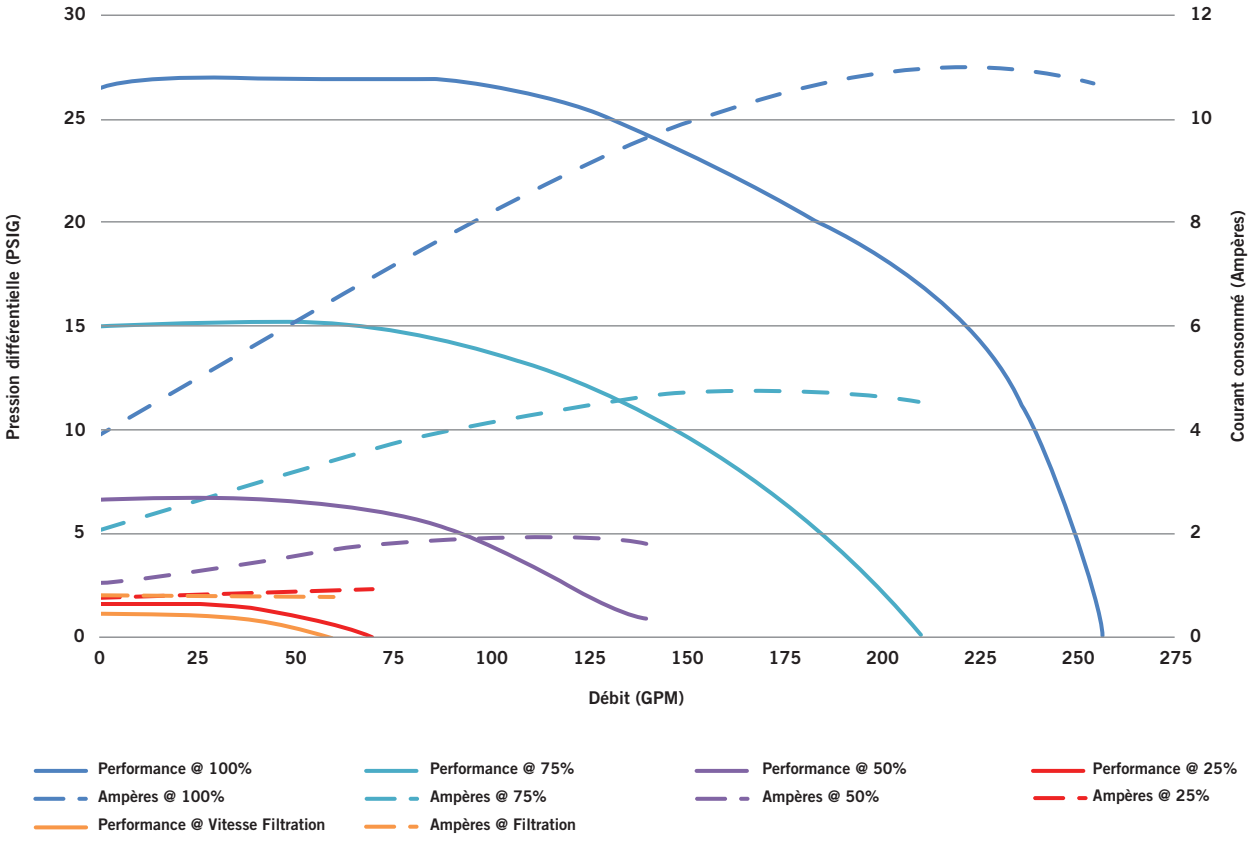

La pompe de massage la plus silencieuse de l'industrie du spa

En mode circulation

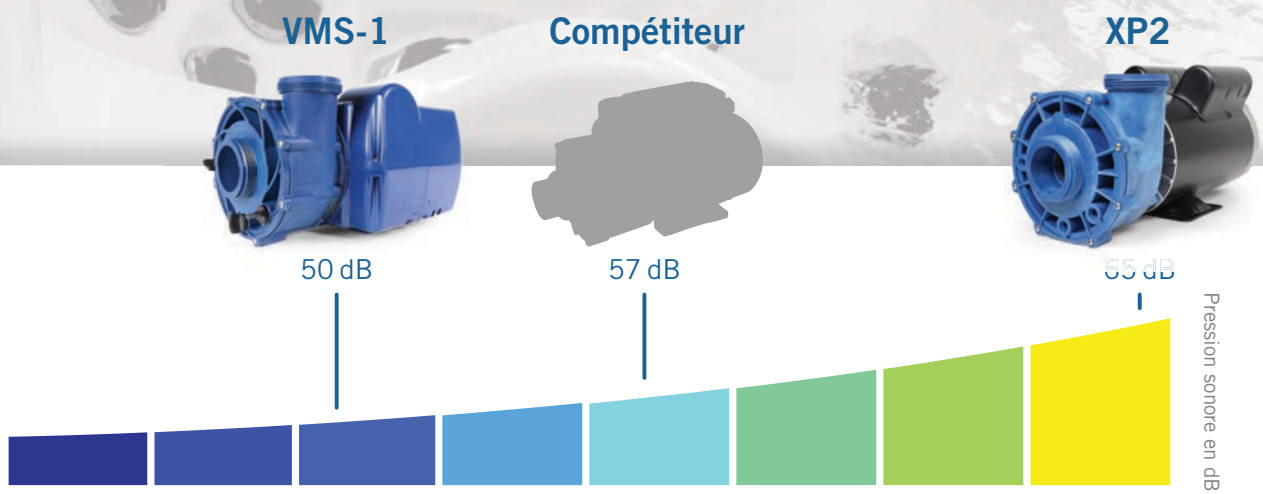

En mode massage

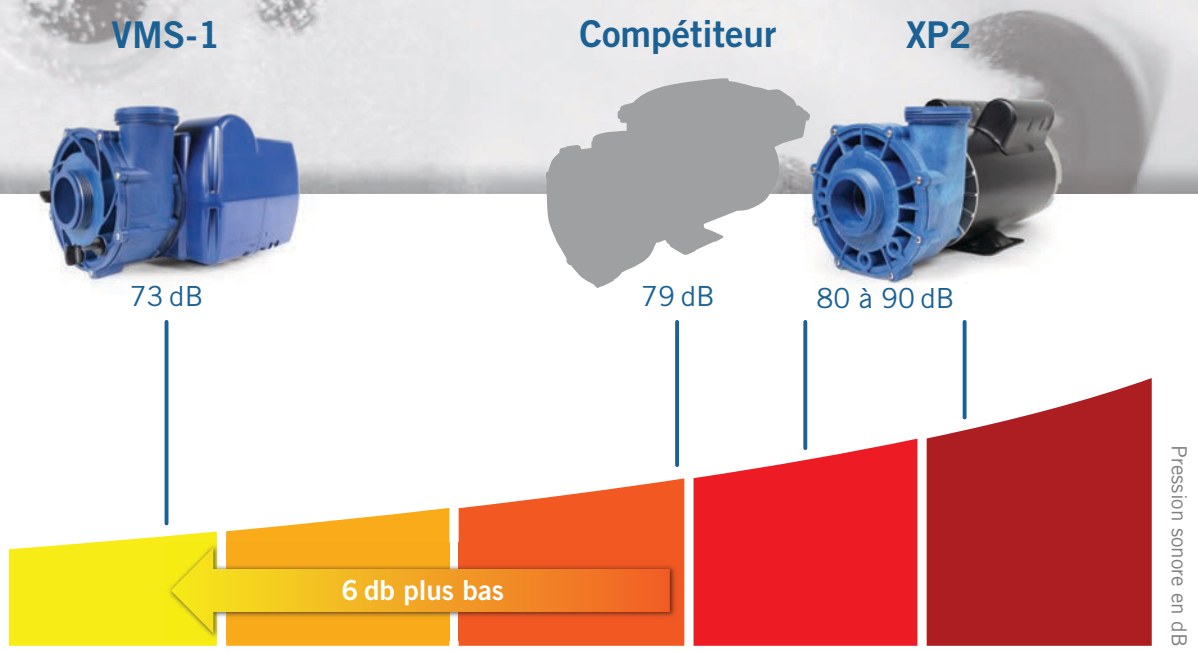

Dimensions

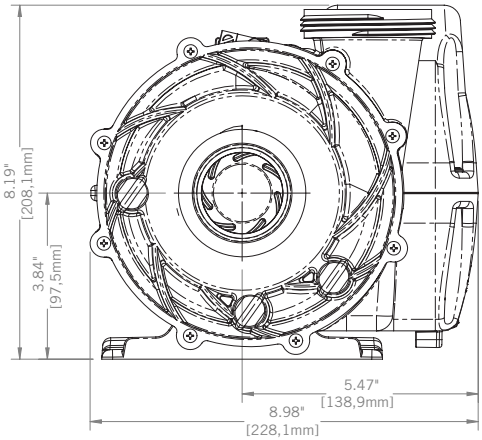

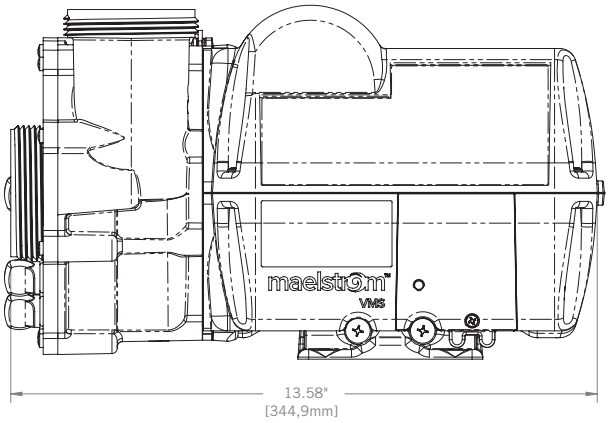

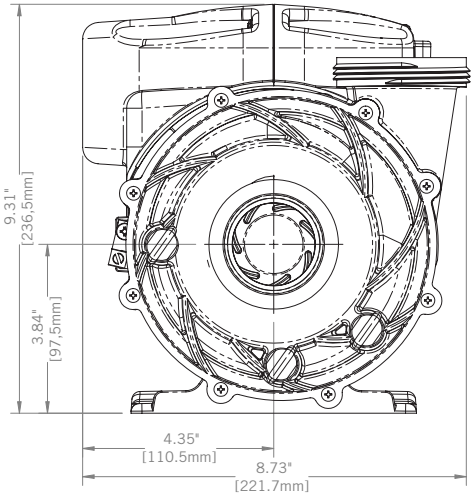

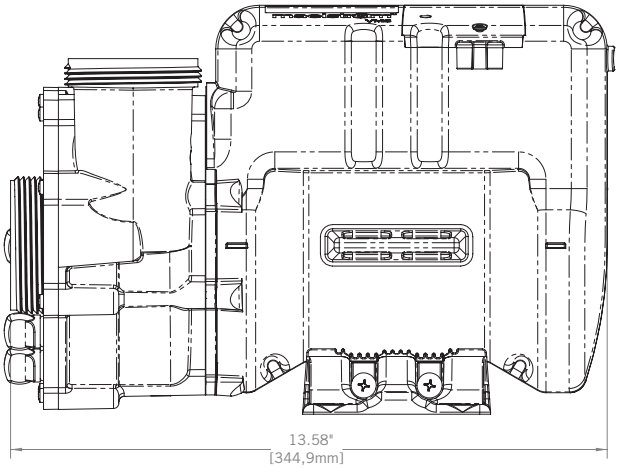

maelstrom™

GECKO®

450 des Canetons, Québec, QC Canada G2E 5W6, 800.78.GECKO, info@geckoal.com
www.geckoalliance.com www.geckopumps.com