Une symphonie de couleur dans l'eau de votre spa !

in.mix 300

Créez un spectacle de couleurs éblouissant avec le système d'éclairage pour spas de Gecko

Une console d'éclairage au bout des doigts

Lorsque vous êtes connecté à un de nos systèmes de contrôle des séries X ou Y pour spas et bains à remous, in.mix transforme l'écran tactile du clavier in.k1000 ou de l'écran couleurs du in.k800 en une réelle console d'éclairage à interface parfaite. Créez en toute simplicité une ambiance personnalisée grâce à une sélection infinie de couleurs et à un variateur d'intensité lumineuse.

Éclaire jusqu'à 3 zones de couleurs différentes

in.mix active et contrôle jusqu'à 3 zones de couleurs à l'intérieur et à l'extérieur de votre spa. Les couleurs sélectionnées dans chaque zone peuvent être gérées et synchronisées indépendamment pour créer des jeux visuels éblouissants. Des effets de fondus rapides ou lents peuvent être ajoutés, et l'intensité lumineuse, ajustée selon l'atmosphère souhaitée.

Le pouvoir de créer l'ambiance parfaite

in.mix a une alimentation électrique intégrée et peut être branché à des sorties de 120 V ou 240 V sur votre système de contrôle de spa. Il fait fonctionner jusqu'à 100 points lumineux RVB dans 3 zones, pour illuminer l'eau ou créer des accents de couleur autour de votre spa.

GECKO®

in.mix 300
une réelle console d'éclairage au bout de vos doigts

in.k1000, le clavier à écran tactile

in.k800, le clavier à affichage couleur

Avec l'interface in.mix vraiment interactive du clavier tactile in.k1000, et avec de simples pressions du bout des doigts, activez des zones, choisissez des couleurs à partir du carrousel de sélection, synchronisez des zones, créez des effets de fondu et réglez l'intensité lumineuse. Contrôlez aussi la plupart de ces fonctions avec le caroussel de sélection de 10 couleurs du clavier à écran couleur in.k800.

jusqu'à 3 zones de couleurs différentes

gérées et synchronisées indépendamment pour créer des effets visuels éblouissants

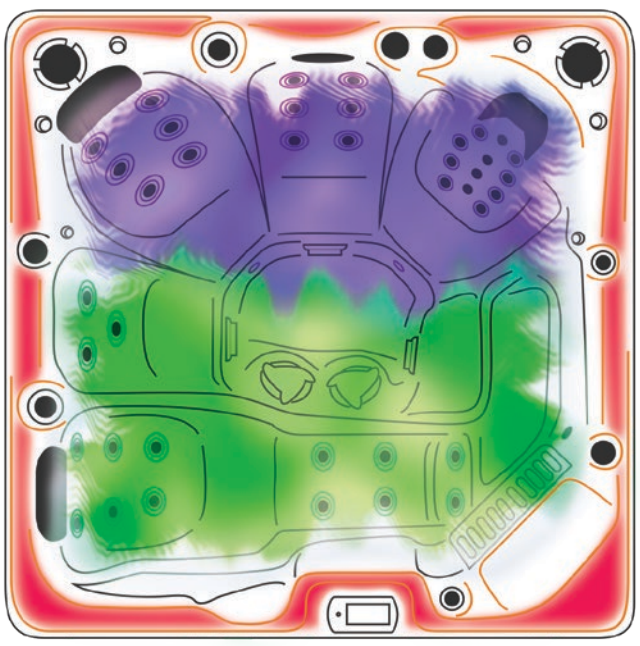

Créez 3 zones à l'intérieur de votre spa

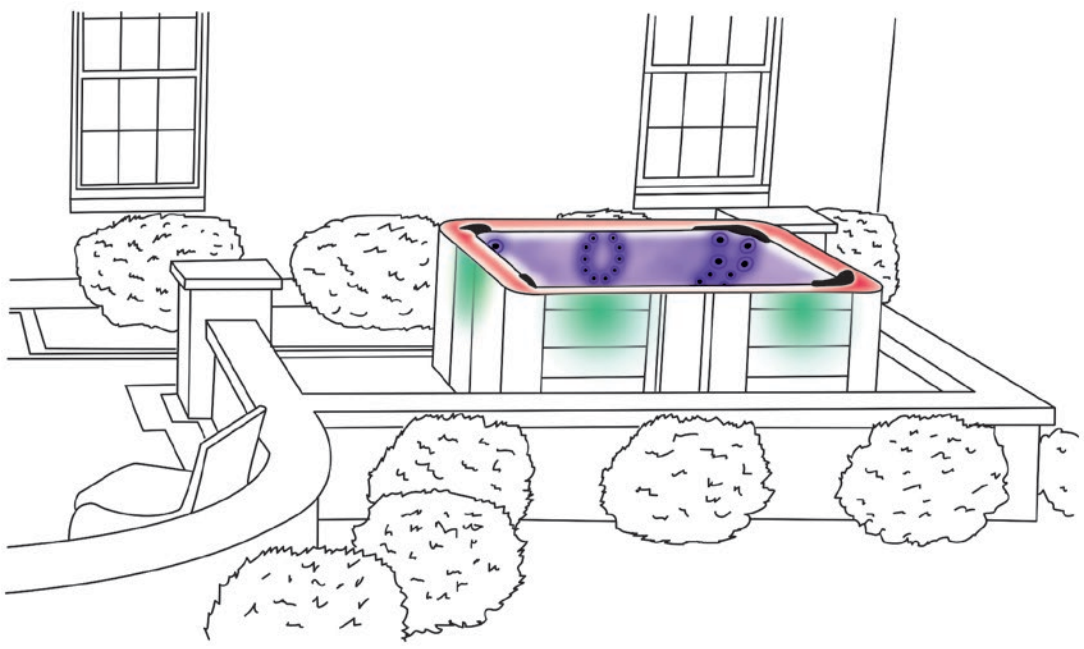

Utilisez ces 3 zones pour créer différents accents de couleurs autour de votre spa

La luminothérapie est vraiment appréciée par un nombre grandissant d'utilisateurs de spa. La couleur peut amuser, apaiser, relaxer et même avoir une influence sur l'humeur. Avec ses 3 zones lumineuses contrôlables, son design intégré, sa conception à la fine pointe, sa performance optimale et sa fiabilité, le in.mix 300 de Gecko est un accessoire à réelle valeur ajoutée pour tous les spas et cours arrières.

le pouvoir de l'illumination

jusqu'à 100 points lumineux RVB avec alimentation électrique intégrée

Caractéristiques principales :
- jusqu'à l'auto-détection de 3 zones avec la configuration de l'unité
- jusqu'à 78,000 couleurs *
- jusqu'à 100 points lumineux RVB

Spécifications sur les entrées :
- voltage d'entrée de 120/240 Vcc 50/60 Hz

Spécifications sur les sorties :
- 5 sorties Vcc, variable
- 4 connecteurs de sortie
- connecteur CO additionnel pour autres accessoires
- prêt-à-l'emploi avec la « Light Spider » de J&J
- compatible avec les séries X et Y version 2 (-V2)
- in.k800 v.22 et in.k1000 v.14 sont requis

Environnementales :
- temp. de fonctionnement -20°C (-4°F) à 60°C (140°F)
- temp. d'entreposage -30°C (-22°F) à 60°C (140°F)

* Avec le clavier à écran tactile in.k1000. Avec le clavier in.k800 : 10 couleurs et 2 effets de fondu arc-en-ciel à votre disposition.

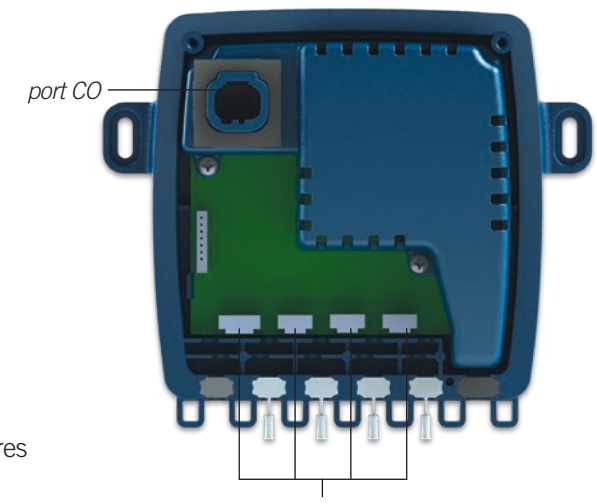

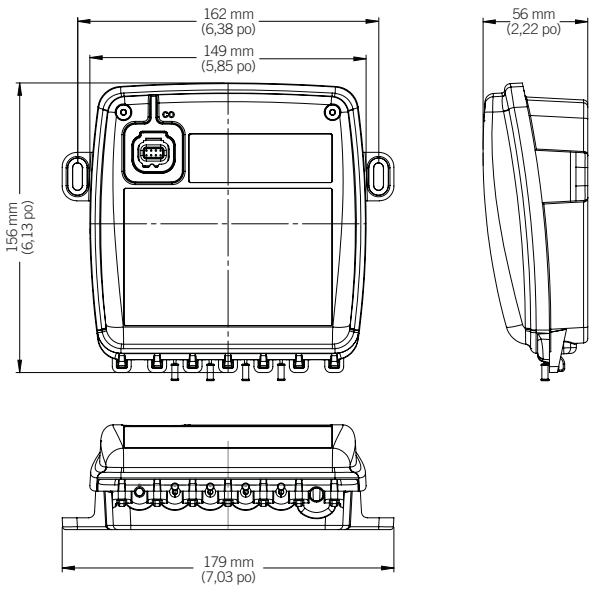

Certifications UL et CSA :
- UL1563
- CSA C22.2 No.218.1

European certifications :
- EN/IEC60335-1
- EN/IEC60335-2

EMC Europe :
- EN 55014-1
- EN 55014-2
- EN 61000-3-2
- EN 61000-3-3

450 des Canetons, Québec, QC Canada G2E 5W6, 800.78.GECKO, Fax: 418 872-0920, info@geckoal.com
www.geckoalliance.com